Ficha Técnica

8X31-100TW-IE3

Referencia: 65468000A2

Información Técnica

Conexión Succión	4 Pulg. ANSI 125
Conexión Descarga	3 Pulg. ANSI #125
Altura (ADT) Max	103 m
Caudal Max	950 GPM
Caudal Medio	650 GPM
Altura Media	90 m
Motor	Trifásico
Potencia	100 HP
Voltaje	220/440 V
Velocidad	3500 RPM
Peso	560 Kg
Dimensiones	1.14/0.8/0.74 Mts

Características

- Carcasa con anillo de fricción, bridada y ubicable en varias posiciones.
- Rotor cerrado balanceado mecánica e hidráulicamente.
- Obturación por sello mecánico con eje protegido por casquillo
- Tipo industrial robusta y extrafuerte.
- Motor trifásico tefc, de doble voltaje.
- Para trabajo continuo

Especificaciones

- Electrobomba construida en hierro gris cl.30 con anillo de fricción en bronce.
- Conexión de succión de 4" ansi #125 y descarga de 3" ansi #125
- Rotor cerrado en hierro, con paso de sólidos de 14 mm
- Obturación por sello mecánico carbón – cerámica de 1.1/2 tipo resorte largo.
- Con casquillo en acero inoxidable aisi 304.
- Motor trifásico tefc de 100 hp – 220/440 voltios – 3500 rpm.

Aplicaciones

- Trasiego, drenajes y servicios generales en la industria
- Elevación de agua tanque bajo – tanque alto en acueductos
- Equipos de presurización de redes
- Sistemas de enfriamiento, recirculación y aire acondicionado
- Control de incendios
- Riego por aspersión, goteo y gravedad.
- Limpieza y lavado a presión
- Transferencia de líquidos e hidrocarburos
- Fuentes de aguas

MOTOBOMBAS CENTRIFUGAS USO GENERAL "EUROLINEA" MONOBLOCK ELECTRICAS

Version: Sello Mecanico.
ø Rotor: Variable
ø Max. Particulas: 14mm.
Motor: Trifasico
60 a 100 HP.

MODELOS: 8x31–60
8x31–75
8x31–100

CONEXION: Bridas ANSI #125/150
Succion: 4"
Descarga: 3"

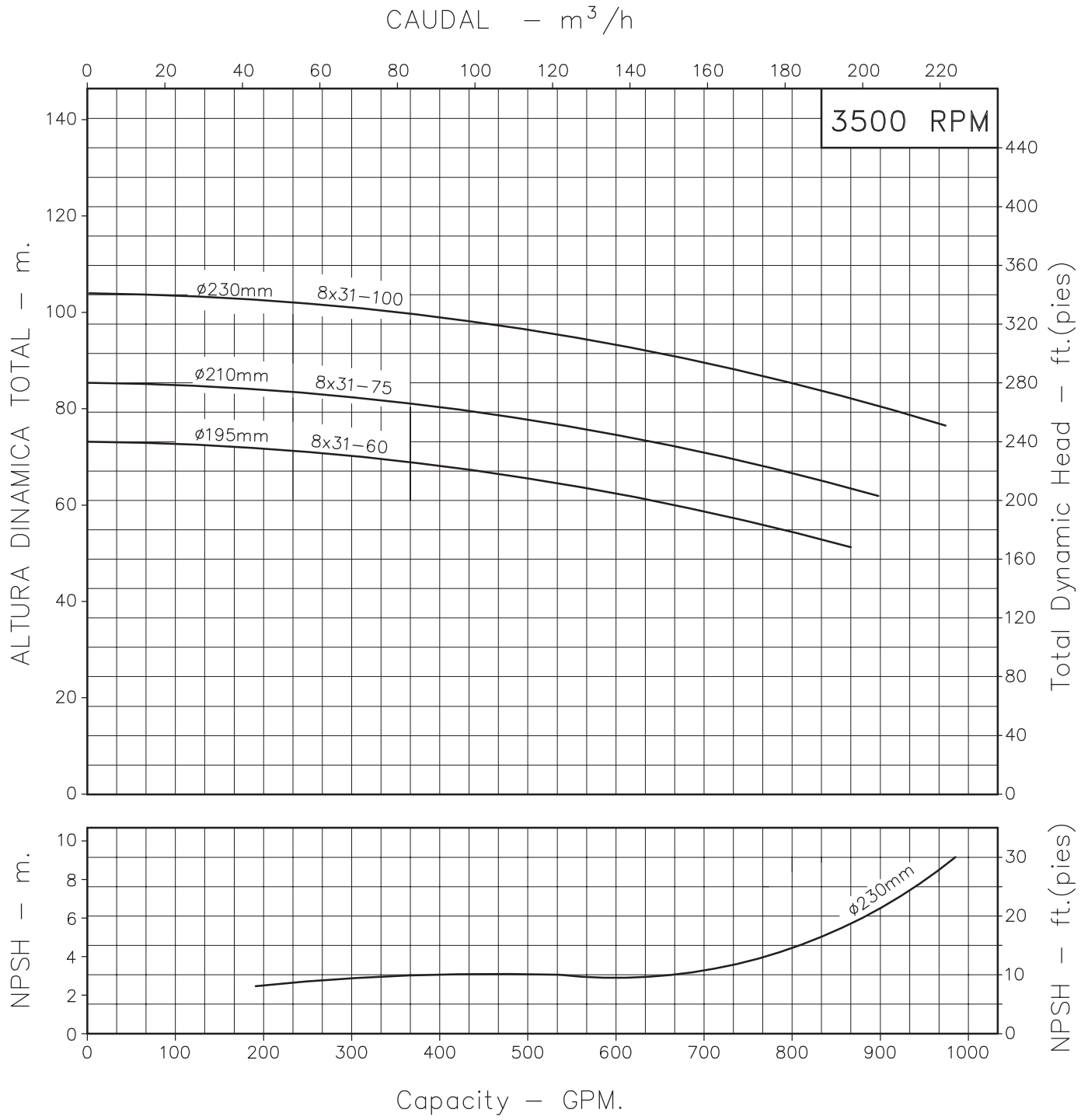

Codigo: 035730CU Revision: R0 Fecha : JUN–25–03 Reemp :	NOTAS: 1. Densidad del agua a 4 °C : 1 gr/cm³ 2. Curvas desarrolladas a Nivel del Mar	Caudal Max. gpm Altura Max. ft Eficiencia Max. %

A2

LINEA CENTRIFUGA EUROLINEA

Modelos:

8x31-60
8x31-75
8x31-100

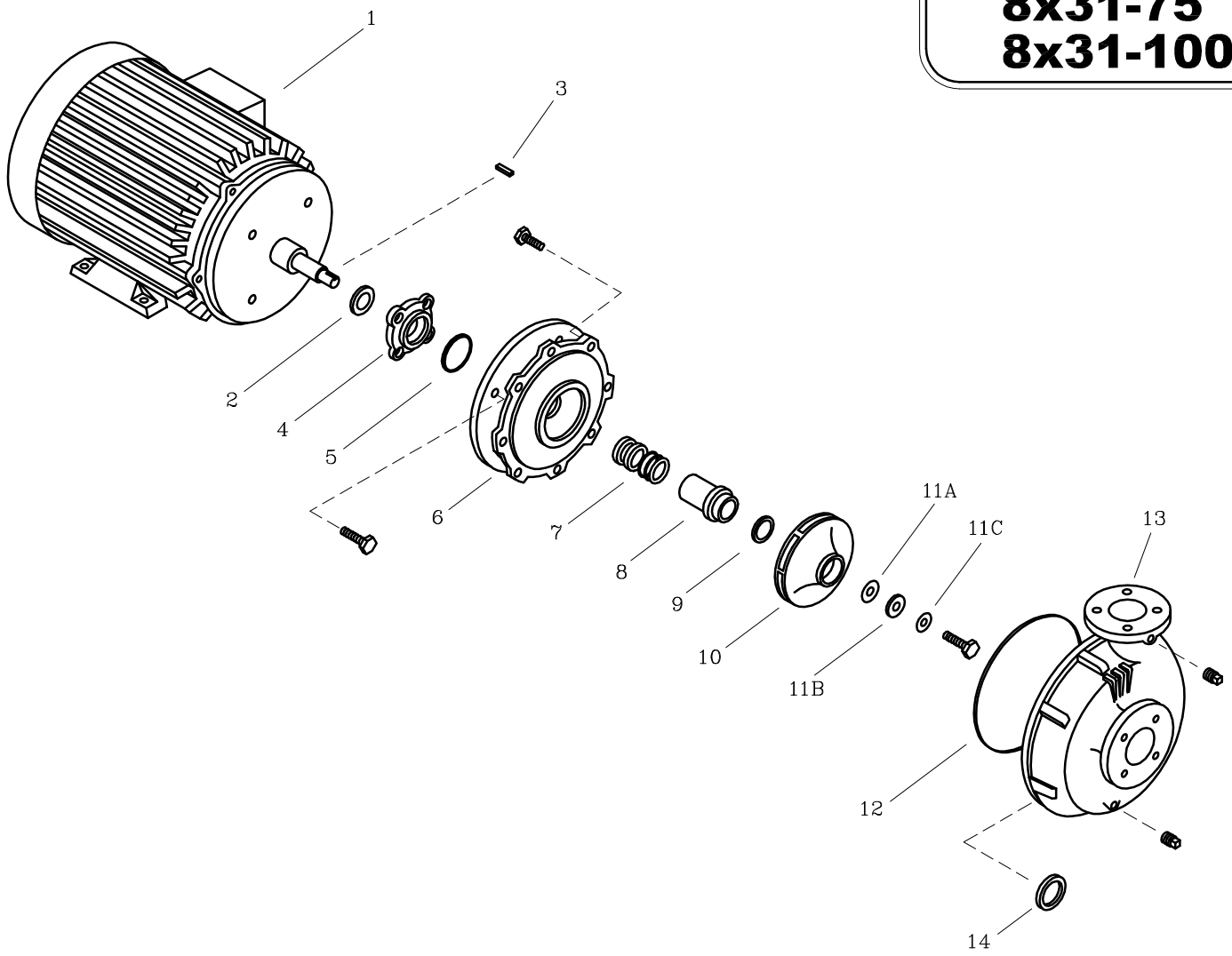

LISTA DE REPUESTOS			CANTIDAD		
ITEM No.	DESCRIPCION	CODIGO	8x31–60	8x31–75	8x31–100
* 1	MOTOR ELECTRICO 3500 RPM	SEGUN POTENCIA	1	1	1
2	DEFLECTOR 43.5 mm. DIA. INT.	7800600051	1	1	1
3	CUÑA 1/4"x45 mm.	7711500041	1	1	1
4	PRENSA SELLO EUROLINEA T2–256	03041B0021	1	1	1
5	AROSELLO REF. 2–150	0306000051	1	1	1
6	PLATO SELLO EUROLINEA T2–286JM	0307400021	1	1	1
7	SELLO MECANICO ø1.1/2" TIPO 21	7712000051	1	1	1
8	CASQUILLO S.M. 5x31–25	89174B0041	1	1	1
9	AROSELLO ROTOR	7711300051	1	1	1
10	ROTOR 8x31–60 195 mm	03079C0021	1	–	–
10	ROTOR 8x31–75 210 mm	03079B0021	–	1	–
10	ROTOR 8x31–100 230 mm	03079A2021	–	–	1
11A	EMPAQUE ARANDELA ROTOR 5x20	8836800043	1	1	1
11B	ARANDELA ROTOR 17/32" DIA. INT.	8836500041	1	1	1
11C	ARANDELA DE COBRE 17/32"	8837700056	1	1	1
12	EMPAQUE CARCASA 6x31	9200200043	1	1	1
13	CARCASA ANILLO 8x31	8717300021	1	1	1
14	ANILLO DE FRICCION 8x31	8717400022	1	1	1

* *Para servicio o reparacion del motor, tenga en cuenta el modelo y caracteristicas contenidas en la placa del mismo.*

– *Tornilleria estandar se ilustra unicamente.*