Ficha Técnica

IGNACIO GÓMEZ IHM

40A-7.5MW

Referencia: 64426000A2

Información Técnica

Conexión Succión	4 Pulg. NPT
Conexión Descarga	3 Pulg. NPT
Altura (ADT) Max	32 m
Caudal Max	440 GPM
Caudal Medio	300 GPM
Altura Media	22 m
Motor	Monofásico
Potencia	7.5 HP
Voltaje	230 V
Velocidad	3500 RPM
Peso	110 Kg
Dimensiones	0.72/0.46/0.48 Mts

Características

- Rotor cerrado en hierro, mas durable.
- Carcasa roscada ubicable en 4 posiciones
- Obturación por sello mecánico
- Diseño back pull out; facilita el mantenimiento
- Motor monofásico “capacitor start”, tipo americano, de alto par de arranque.
- Para trabajo continuo

Especificaciones

- Electrobomba construida en hierro gris cl.30.
- Conexión de succión 4" Npt y descarga de 3" Npt.
- Rotor cerrado en hierro, con paso de sólidos de 20 mm
- Obturación por sello mecánico carbón – cerámica de 1.1/4 tipo resorte largo.
- Con casquillo en acero inoxidable aisi 304.
- Motor monofásico odp de 7.5 hp – 220 voltios – 3500 rpm.

Aplicaciones

- Elevación de agua en edificios, tanque bajo - tanque alto
- Equipos de presurización de redes
- Transferencia de líquidos
- Sistemas de enfriamiento y recirculación de agua
- Limpieza y lavado
- Riegos.
- Fuentes de agua

MOTOBOMBAS CENTRIFUGAS USO GENERAL "LINEA HY-FLO" MONOBLOCK ELECTRICAS

Version: Sello Mecanico.
ø Rotor: Variable
ø Max. Particulas: 20mm.
Motor: Monof. 5, 7.5 y 10 HP.
Trif. 5, 7.5, 10 y 15 HP.

MODELOS: 40A-15W
40A-5MW ; 40A-5TW
40A-7.5MW ; 40A-7.5TW
40A-10MW ; 40A-10TW

CONEXION: Roscada NPT
Succion: 4"
Descarga: 3"

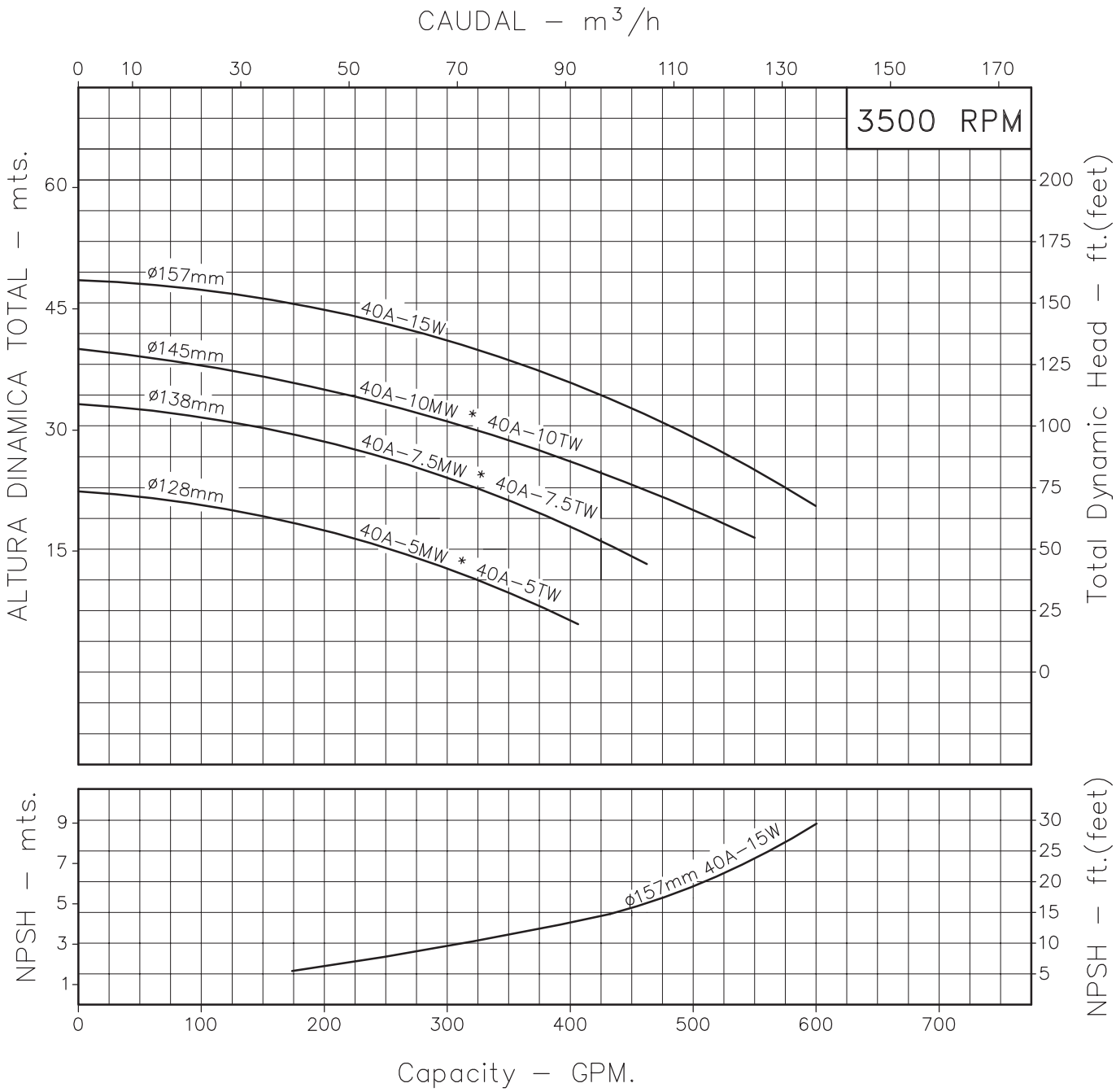

Codigo: 005100CU-1 Revision: RO Fecha : OCT-31-03 Reemp :	**NOTAS:** 1. Densidad del agua a 4 °C : 1 gr/cm³ 2. Curvas desarrolladas a Nivel del Mar	Caudal Max. gpm Altura Max. ft Eficiencia Max. %

A2

LINEA CENTRIFUGA HY—FLO

Modelos:
40A-5
40A-7.5
40A-10
40A-15

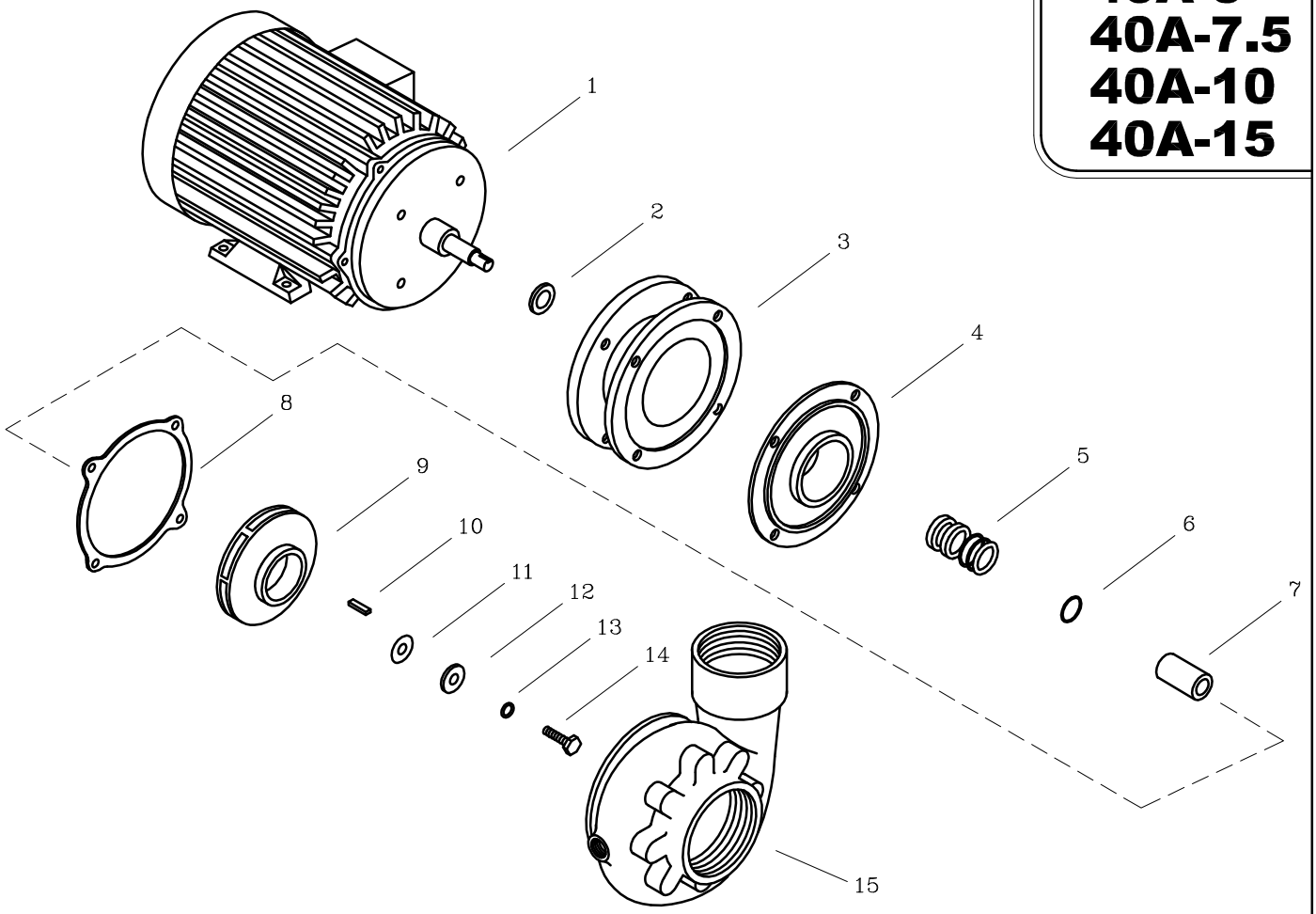

LISTA DE PARTES			CANTIDAD			
ITEM No.	DESCRICCION	CODIGO	40A—5MW 40A—5TW	40A—7.5MW 40A—7.5TW	40A—10MW 40A—10TW	40A—15W
* 1	MOTOR ELECTRICO 3500 RPM	SEGUN POTENCIA	1	1	1	1
2	DEFLECTOR 29.3 DIA INT	7220000051	1	1	—	—
2	DEFLECTOR 37mm DIA INT	7110200051	—	—	1	1
3	ADAPTADOR 40A	0000700021	1	1	1	1
4	PLATO SELLO 40A	0000600021	1	1	1	1
5	SELLO MECANICO 1.1/4" TIPO 21	8032500051	1	1	1	1
6	AROSELLO REF 2—015	9308000051	1	1	1	1
7	CASQUILLO SM 1.1/4" 59.3mm	8509600041	1	1	1	1
8	EMPAQUE CARCASA PLATO SELLO	8813400043	1	1	1	1
9	ROTOR 40A—5 128mm	00008C0021	1	—	—	—
9	ROTOR 40A—9 138mm	00008B0021	—	1	—	—
9	ROTOR 40A—12 145mm	00008A0021	—	—	1	—
9	ROTOR 40A—18 157mm	0000800021	—	—	—	1
10	CUNA 3/16" x 25mm	7707100041	1	1	1	1
11	EMPAQUE ARAND. ROTOR 1.1/2—6.6	7707000043	1	1	1	1
12	ARANDELA ROTOR	77066B0044	1	1	1	1
13	ARANDELA DE COBRE DE 10mm	8012500056	1	1	1	1
14	TORNILLO NC 3/8" x 1.1/4"	7014500056	1	1	1	1
15	CARCASA 40A	0003400021	1	1	1	1

** Para servicio o reparación del motor, tenga en cuenta el modelo y las caracteristicas contenidas en la placa del mismo*

— Tornilleria estandar se ilustra unicamente