Ficha Técnica

IGNACIO GÓMEZ IHM

JD2/168F

Referencia: 64194000A4

Información Técnica

Conexión Succión	1.1/4 Pulg. NPT
Conexión Descarga	1 Pulg. NPT
Altura (ADT) Max	59 m
Caudal Max	13 GPM
Caudal Medio	12 GPM
Altura Media	35 m
Motor	Gasolina
Potencia	5.5 HP
Voltaje	
Velocidad	3600 RPM
Peso	36 Kg
Dimensiones	0.47/0.47/0.51 Mts

Características

- Rotores cerrados en noryl para mayor eficiencia
- Bombas de dos etapas para mayor presión.
- Con tubo ventury y boquilla en termoplástico de alta resistencia
- Para trabajo continuo en pozos profundos.
- Motor gasolina, autotransportable.

Especificaciones

- Motobomba construida en hierro gris cl 30 y noryl gfn2, para mayor duración.
- Conexiones de succión y recirculación de 1" Npt y descarga de 1.1/4" Npt
- Rotor tipo cerrado en noryl con paso de sólidos de 2 mm
- Obturación por sello mecánico carbón – cerámica de ¾ tipo resorte corto.
- Con casquillo en acero inoxidable aisi 304.
- Bomba de dos etapas para pozo profundo máximo de 50 mts
- Eyector para pozo profundo de 4 "
- Motor gasolina katsupower de 5.5 hp, con base tubular autotransportable

Aplicaciones

- Extracción de agua de pozos profundos.
- Elevación de agua tanque bajo - tanque alto en fincas.
- Limpieza y lavado a presión.
- Riego por aspersión y llenado de bebederos
- Suministro de agua en fincas
- Fuentes de agua domésticas.
- Sistemas de enfriamiento y recirculación.

MOTOBOMBAS CENTRIFUGAS DE EYECTOR "JS2-JD2" MONOBLOCK GASOLINA

Version: Sello Mecanico.
ø Rotor: Variable
ø Max. Particulas: 2mm.
Motor: Gasolina 5.5 HP.
Marca: Katsupower

MODELOS: JS2/168F
JD2/168F

CONEXION: Roscada NPT
Succion: 1,1/4"
Descarga: 1"

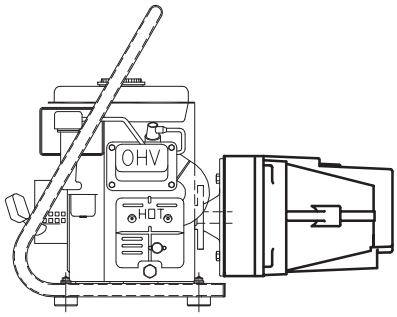

TABLA DE RENDIMIENTOS BOMBAS SERIE JS POZO LLANO

POZOS LLANOS O ALGIBES

MODELO	HP.	No. ETAPAS	EYECTOR	MAXIMA ALTURA SUCCION (Mt.)	PRESION DE DESCARGA (PSI.)									PRESION DE CIERRE (PSI.)
					20	30	40	50	60	70	80	90	100	
					C A U D A L (GPH.)									
JS2/168F GASOLINA	3.8	2	0829	1.5	1045	1017	1017	1015	722	413	139	--	--	87
				4.5	810	772	764	760	636	278	42	--	--	84
				7.5	405	390	381	372	369	294	--	--	--	78

TABLA DE RENDIMIENTOS BOMBAS SERIE JD POZO PROFUNDO

POZOS DE 4" (101mm)ø Minimo

MODELO	HP.	No. ETAPAS	EYECTOR	PROFUNDIDAD EN Mts.									PRESIONES DE TRABAJO (PSI.)	
				10	15	20	25	30	35	40	45	50		
				CAPACIDAD EN GPH.									PO.	PC.
JD2/168F GASOLINA	3.8	2	JD1428	1280	1240	1225	1225	1125	1070	1070	1050		40 A 50	82

P.O. : PRESION OPTIMA
P.C. : PRESION DE CIERRE

Codigo: 035230CU
Revision: R0
Fecha : ABR-04-03
Reemp :

NOTAS:
1. Densidad del agua a 4 °C : 1 gr/cm^3
2. Curvas desarrolladas a Nivel del Mar
3. Para garantizar el desempeño, se recomienda una sumergencia de la valvula de pie aproximadamente de 3 metros

Caudal Max.	gpm
Altura Max.	ft
Eficiencia Max.	%

LINEA EYECTOR POZO LLANO Y PROFUNDO

Modelos:

JS2/168F
JD2/168F

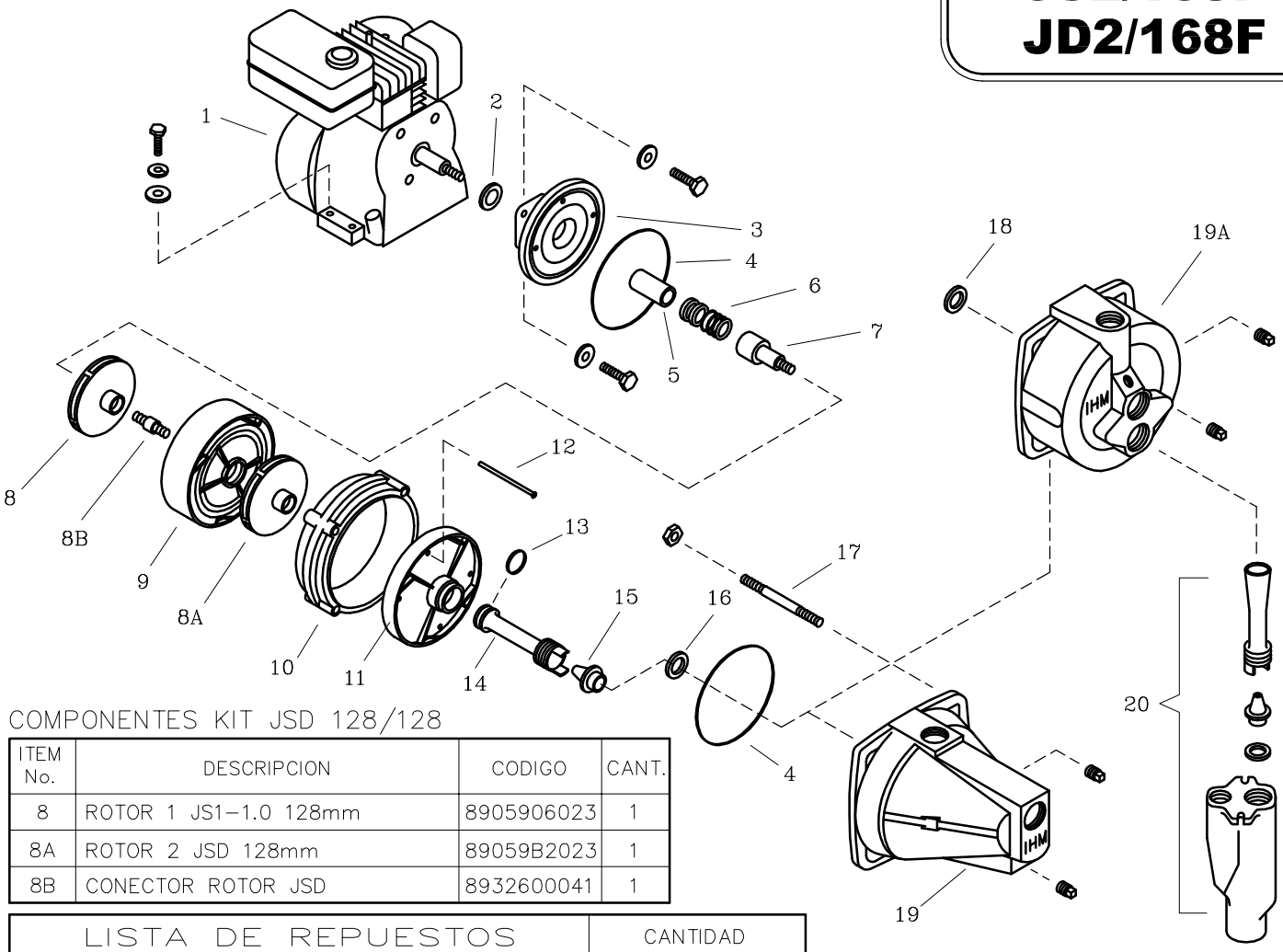

COMPONENTES KIT JSD 128/128

ITEM No.	DESCRIPCION	CODIGO	CANT.
8	ROTOR 1 JS1–1.0 128mm	8905906023	1
8A	ROTOR 2 JSD 128mm	89059B2023	1
8B	CONECTOR ROTOR JSD	8932600041	1

LISTA DE REPUESTOS			CANTIDAD	
ITEM No.	DESCRIPCION	CODIGO	JS2/168F	JD2/168F
*1	MOTOR KATSUPOWER 168F 5.5 HP	8865000062	1	1
2	AROSELLO DEFLECTOR 18M/13	8400200051	1	1
3	PLATO SELLO JSD/82	9003800021	1	1
4	EMPAQUE CARCASA P/SELLO JSD.	8919500051	2	2
5	CASQUILLO SM. 3/4" 36.5 mm.	8037800041	1	1
6	SELLO MECANICO 3/4" TIPO 6	7008300051	1	1
7	EJE EXTENSION JSD/9P	8918700041	1	1
8-8A-8B	KIT 2 ROTORES JSD 128/128	9603800048	1	1
9	DIFUSOR 2 JSD.	8918100023	1	1
10	CUERPO INTERMEDIO JSD.	8931500021	1	1
11	DIFUSOR 1 JSD.	8917100023	1	1
12	TORNILLO C. REDO NC.5/32"x75mm	8933100056	4	4
13	AROSELLO VENTURI DIFUSOR JS.	8932800051	1	–
14	TUBO VENTURI JS. 29 (35/64")	90103C0023	1	–
15	BOQUILLA JSD 08 (7/32")	90100D0023	1	–
16	EMPAQUE BOQUILLA JSD.	8726500043	1	–
17	ESPARRAGO NC. 3/8"x102 mm.	9009500044	4	4
18	EMPAQUE CARCASA DIFUSOR JD.	8932900051	–	1
19	CARCASA JS.	8919300021	1	–
19A	CARCASA JD.	9105700021	–	1
**20	EYECTOR JD 1428	9108600046	–	1
21	BASE TUBULAR TIPO L	98024A0046	1	1
22	AMORTIGUADOR C	7008900051	4	4

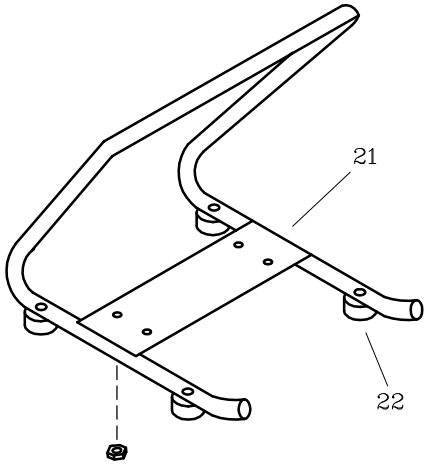

** Para servicio o reparacion del motor, tenga en cuenta el modelo y caracteristicas contenidas en la placa del mismo.*
*** Ver Tablas 2 y 3 de Eyectores disponibles para linea JD.*
– Tornilleria estandar se ilustra unicamente.