Ficha Técnica

IGNACIO GÓMEZ IHM

GS 75-L2

Referencia: 63439000A1

Información Técnica

Conexión Succión	3 Pulg. NPT
Conexión Descarga	3 Pulg. NPT
Altura (ADT) Max	29 m
Caudal Max	350 GPM
Caudal Medio	240 GPM
Altura Media	19 m
Motor	Eje libre
Potencia	Hasta 9 HP
Voltaje	
Velocidad	3500 RPM
Peso	49 Kg
Dimensiones	0.54/0.35/0.38 Mts

Características

- Rotor semiabierto para movilizar fluidos mas contaminados.
- Rotor y voluta independientes que hacen económica la reparación
- Válvula de cheque incorporada en la succión para un cebado mas rápido
- Diseño back pull out, facilita el mantenimiento
- Bridas en succión y descarga; la independizan de las tuberías.
- Versión eje libre; aplicable a cualquier estilo de motor.

Especificaciones

- Bomba construida en hierro gris cl.30.
- Conexiones de succión y descarga de 3" Npt.
- Rotor tipo semiabierto con paso de sólidos hasta 20 mm.
- Obturación por sello mecánico carbón – cerámica de ¾ tipo resorte corto.
- Con casquillo en acero inoxidable aisi 304.
- Con coladera plástica de succión
- Bombas de eje libre aplicables con potencias hasta 9 hp

Aplicaciones

- Trasiego y drenajes
- Achique en sótanos y construcciones
- Drenaje de cajas de inspección
- Control de inundaciones o incendios
- Limpieza y lavado
- Llenado y vaciado de piscinas o estanques
- Alimentación de torres de enfriamiento
- Fuentes de aguas

BOMBA CENTRIFUGA AUTOCEBANTE
"LINEA GS"
EJE LIBRE

Version: Sello Mecanico.
ø Rotor: 130mm.
ø Max. Particulas: 20mm.
Motor: Potencia Variable
Marca:

MODELO:

GS 75-L2

CONEXION: Roscada NPT
Succion: 3"
Descarga: 3"

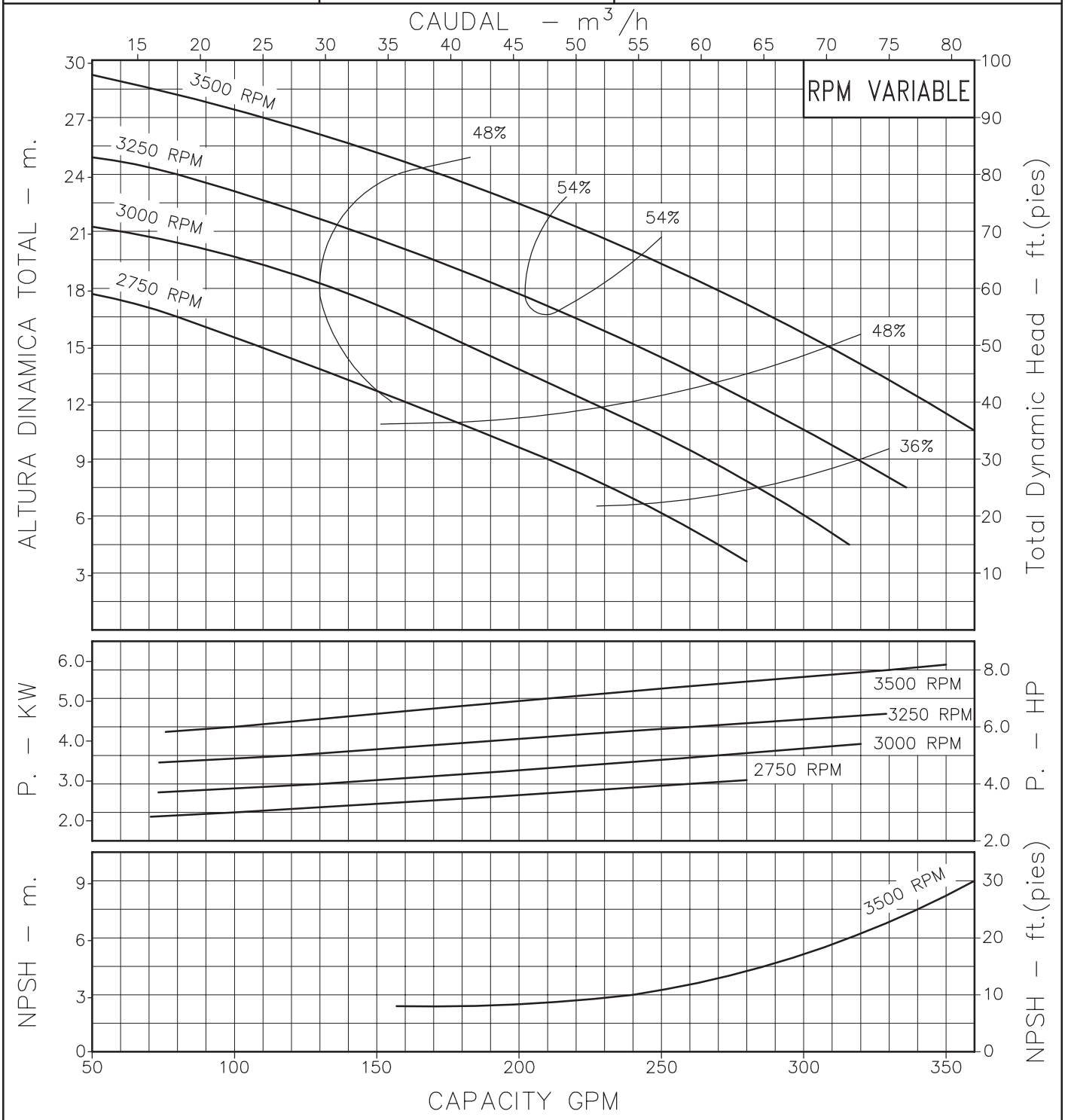

Codigo: 950780CU Revision: R0 Fecha : AGO-24-95 Reemp :	**NOTAS:** 1. Densidad del agua a 4°C : 1 gr/cm³ 2. Curvas desarrolladas a Nivel del Mar	Caudal Max. gpm Altura Max. ft Eficiencia Max. %

A1

LINEA AUTOCEBANTE GS

Modelo:
GS 75-L2

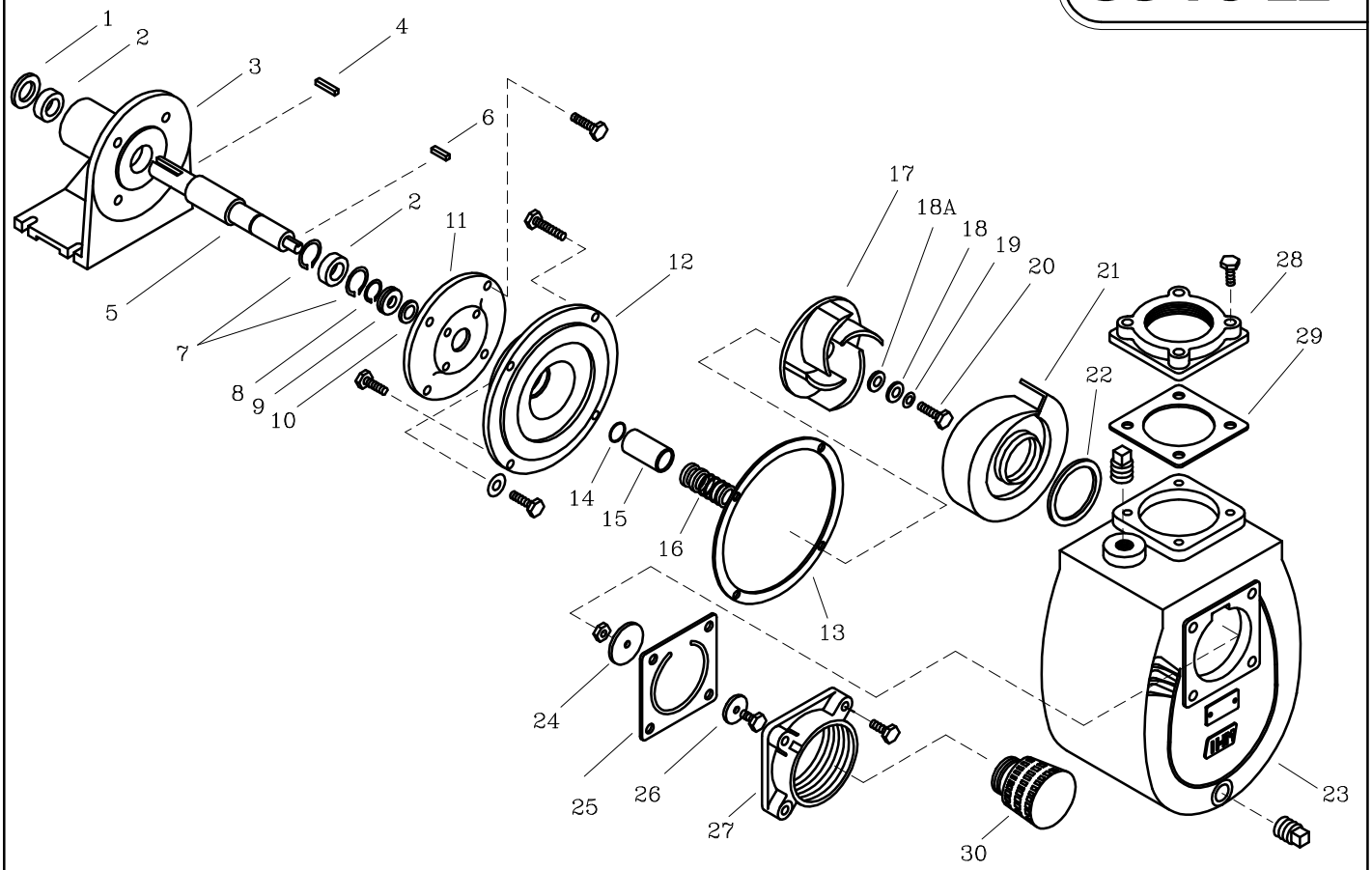

LISTA DE REPUESTOS

ITEM No.	DESCRIPCION	CODIGO	CANTIDAD
1	EMPAQUE SOPORTE ROD. L2	9213700051	1
2	RODAMIENTO 6206–2Z	8629200052	2
3	SOPORTE L2	9213100021	1
4	CUNA DE 1/4”x32 mm.	7220500041	1
5	EJE SOPORTE L2.	9213300041	1
6	CUNA DE 3/16”x25 mm	7707100041	1
7	ANILLO RETEN. ROD. I–62	8102500052	2
8	ANILLO RETEN. ROD. A–30	7615900052	1
9	RETENEDOR 30x62x10	9213600051	1
10	DEFLECTOR 28 mm. DIA. INT.	8837400051	1
11	ADAPTADOR 20ME–9.0	8212900021	1
12	PLATO SELLO GS 75/13P	9511100021	1
13	EMPAQUE CARCASA P/SELLO GS 75	9511600043	1
14	AROSELLO REF 2–015	9308000051	1
15	CASQUILLO S.M 1.1/4” 59.3 mm	8509600041	1
16	SELLO MECANICO 1.1/4” TIPO 21	8032500051	1
17	ROTOR GS 75–9.0	95114A0021	1
18	ARANDELA ROTOR	7706600044	1
18A	EMPAQUE ARANDELA ROTOR 1.1/2	7707000043	1
19	ARANDELA DE COBRE 10 mm	8012500056	1
20	TORNILLO NC 3/8” x 1.1/4”	7014500056	1
21	VOLUTA GS 75	9511200021	1
22	EMPAQUE VOLUTA CARCASA GS 75	9511500051	1
23	CARCASA AUTOCEBANTE GS 75	9510800021	1
24	PESA GRANDE 18M	8212600021	1
25	EMPAQUE VALVULA DE CHEQUE GS 75	9513600043	1
26	PESA PEQUENA 18M	7102900021	1
27	CUERPO VALVULA CHEQUE GS 75	9512200021	1
28	BRIDA DESCARGA GS 75	9513400021	1
29	EMPAQUE BRIDA DESCARGA	9513700051	1
30	COLADERA PLASTICA 3” NPT	7308200023	1

– *Tornilleria estandar se ilustra unicamente.*