Ficha Técnica

IGNACIO GÓMEZ IHM

15x40 PE.

Referencia: 79857000A2

Información Técnica

Conexión Succión	8 Pulg. ANSI 125
Conexión Descarga	6 Pulg. ANSI #125
Altura (ADT) Max	90 m
Caudal Max	3000 GPM
Caudal Medio	2600 GPM
Altura Media	74 m
Motor	Eje libre
Potencia	240 HP
Voltaje	
Velocidad	1750 RPM
Peso	305 Kg
Dimensiones	0.94/0.68/0.9 Mts

Características

- Carcasa con anillo de fricción, bridada y ubicable en varias posiciones.
- Rotor cerrado balanceado mecánica e hidráulicamente.
- Obturación por prensa estopa con eje protegido por casquillo.
- Soporte rodamiento robusto y extra fuerte
- Bomba tipo industrial, de alta o baja velocidad
- Opcional acopladas con motores eléctricos o diesel, autotransportables o fijas.

Especificaciones

- Bomba construida en hierro gris cl.30 con anillo de fricción en bronce.
- Conexión de succión de 8" ansi #125 y descarga de 6" ansi #125
- Rotor cerrado en hierro, con paso de sólidos de 38 mm
- Obturación por estopas, opcional sello de carbón – cerámica de 2.1/2" tipo resorte largo.
- Con casquillo en acero inoxidable aisi 304.
- Velocidad de operación 1750 rpm.
- Bomba de eje libre acoplable a motores hasta de 250 hp.

Aplicaciones

- Trasiego, drenajes y servicios generales en la industria
- Equipos de presurización de redes
- Sistemas de enfriamiento, recirculación y aire acondicionado
- Transferencia de líquidos e hidrocarburos
- Riego por aspersión, goteo y gravedad.
- Elevación de agua tanque bajo – tanque alto en acueductos
- Control de incendios
- Limpieza y lavado a presión
- Fuentes de aguas

BOMBA CENTRIFUGA USO GENERAL
"EUROLINEA"
EJE LIBRE

Version: S.M. – P.E.
ø Rotor: Variable
ø Max. Particulas: 38mm.
Motor: Potencia Variable
Marca:

MODELO:

15x40

CONEXION: Bridas ANSI #125/150
Succion: 8"
Descarga: 6"

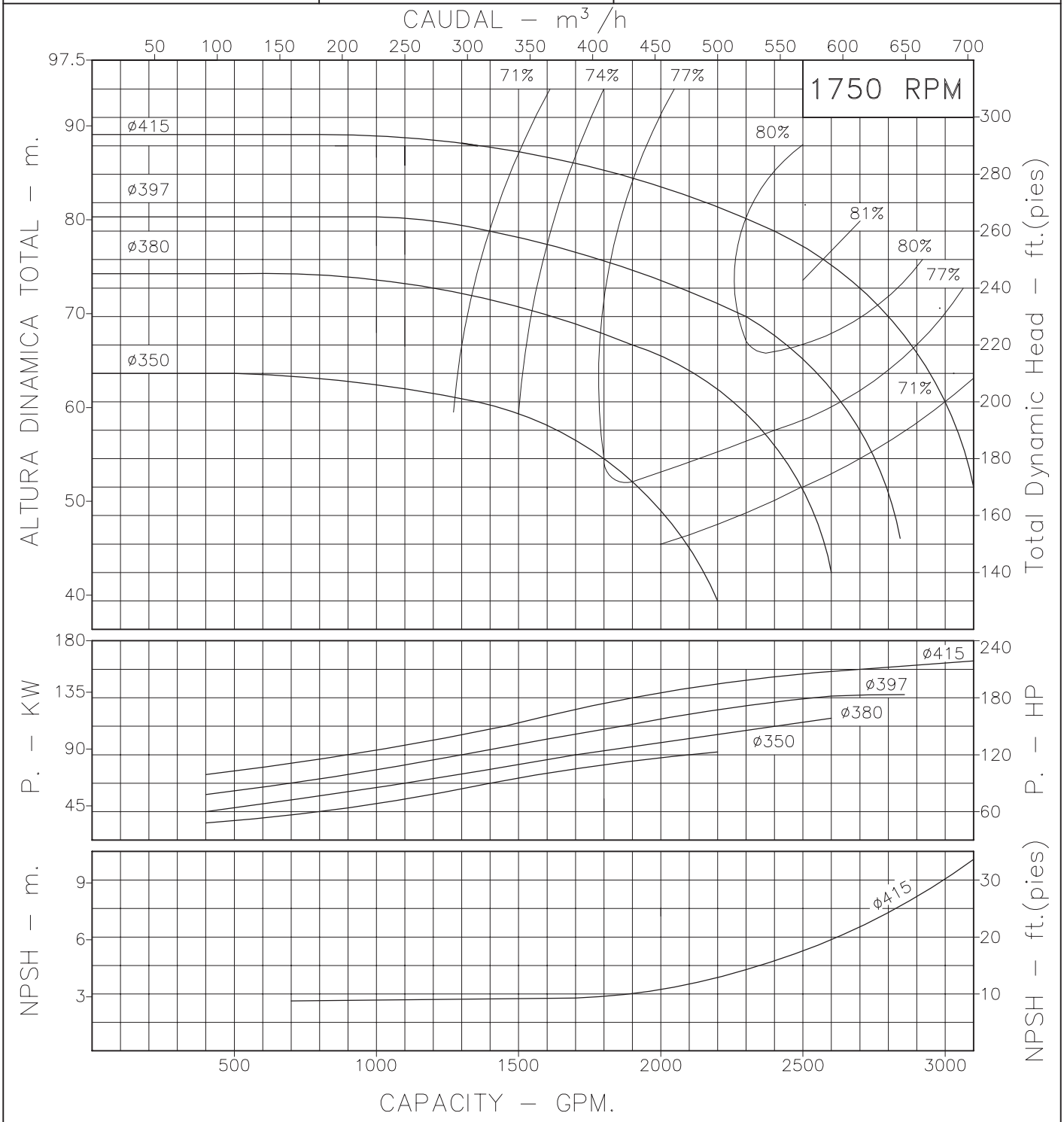

Codigo: 950520CU
Revision: R1
Fecha : NOV–25–14
Reemp : JUL–10–95

NOTAS: 1. Densidad del agua a 4 °C : 1 gr/cm³
2. Curvas desarrolladas a Nivel del Mar

Caudal Max.	gpm
Altura Max.	ft
Eficiencia Max.	%

A2

LINEA CENTRIFUGA EUROLINEA

Modelos:

15x40 PE
15x40 SM

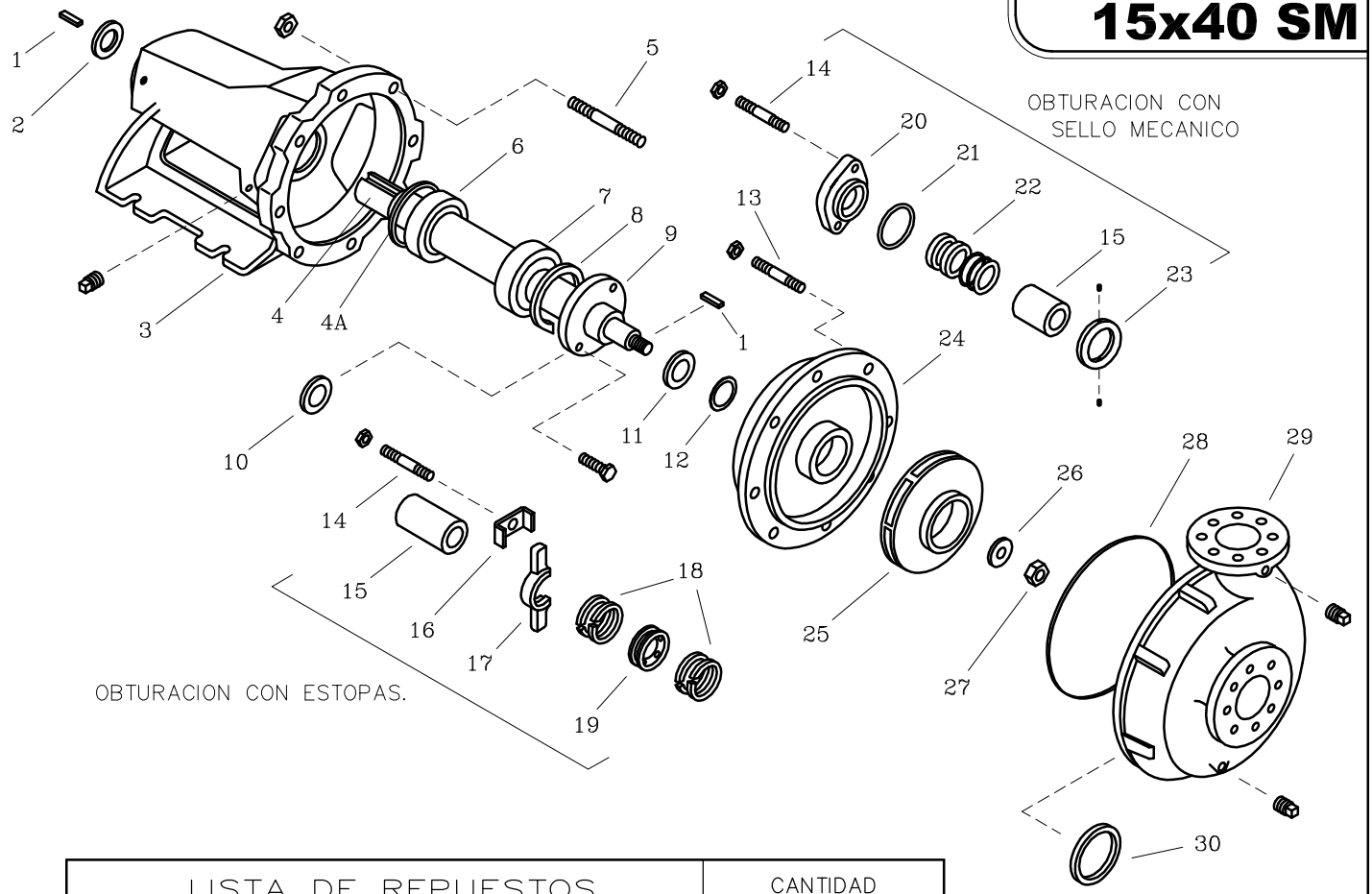

LISTA DE REPUESTOS			CANTIDAD	
ITEM No.	DESCRIPCION	CODIGO	15x40 PE	15x40 SM
1	CUÑA 3/8"x1/2"x105 mm.	8603400041	2	2
2	FIELTRO TAPA POST. SOP. No. 5	8606000043	1	1
3	SOPORTE ROD. No. 5	8604000021	1	1
4	EJE 15 x40	8604400041	1	1
4A	AROSELLO REF. 2–159	0602500051	1	1
5	ESPARRAGO NC. 5/8"x75 mm.	8604600044	16	16
6	RODAMIENTO 6312	7921300052	1	1
7	RODAMIENTO 7313B	8605300052	1	1
8	ANILLO RETEN. ROD. I–140	8605400052	1	1
9	TAPA SOP. ROD. No. 5	8603600021	1	1
10	FIELTRO ANT. SOP. No. 5	8604300043	1	1
11	DEFLECTOR 63 mm. DIA. INT.	8603000051	1	1
12	AROSELLO REF. 2–034	8711700051	1	1
13	ESPARRAGO NC. 1/2"x60 mm.	8604700044	12	12
14	ESPARRAGO NC. 1/2"x82 mm.	8703600044	2	2
15	CASQUILLO P.E. No. 5	8710300041	1	1
16	GRAPA PRENSA ESTOPA	7817300044	2	–
17	PRENSA ESTOPA 15x40	8604100021	1	–
18	CORDON PLOMBAGINADO 5/8"	7584400033	0.4 Kg	–
19	ANILLO LINTERNA No. 5	8603300022	1	–
20	PRENSA SELLO 6X8X16	8604200021	–	1
21	AROSELLO REF. 2–151	0602400051	–	1
22	SELLO MECANICO 2.1/2" TIPO 21	8655500051	–	1
23	ANILLO FIJACION SELLO 15x40	8605200041	–	1
24	PLATO ESTOPA 15x40	8603900021	1	1
25	ROTOR 15x40 mm.	8603800021	1	1
26	ARANDELA ROTOR 15x40	8603200041	1	1
27	TUERCA DE SEGURIDAD NF. 1"	8605800041	1	1
28	EMPAQUE CARCASA 15x40	8603100043	1	1
29	CARCASA ANILLO 15x40	8603700021	1	1
30	ANILLO DE FRICCION 15x40	8710200022	1	1

– Tornilleria estandar se ilustra unicamente.