Ficha Técnica

4X13-5.0TW IE3

Referencia: 65598000A2

Información Técnica

Conexión Succión	2.1/2 Pulg. ANSI 125
Conexión Descarga	1.1/2 Pulg. ANSI #12
Altura (ADT) Max	25 m
Caudal Max	155 GPM
Caudal Medio	120 GPM
Altura Media	21 m
Motor	Trifásico
Potencia	5 HP
Voltaje	220/440 V
Velocidad	
Peso	57 Kg
Dimensiones	0.54/0.35/0.38 Mts

Características

- Carcasa con anillo de fricción, bridada y ubicable en varias posiciones.
- Rotor cerrado balanceado mecánica e hidráulicamente.
- Obturación por sello mecánico con eje protegido por casquillo
- Tipo industrial robusta y extrafuerte.
- Motor trifásico tefc, de doble voltaje.
- Para trabajo continuo

Especificaciones

- Electrobomba construida en hierro gris cl.30 con anillo de fricción en bronce.
- Conexión de succión de 2.1/2" ansi #125 y descarga de 1.1/2" ansi #125
- Rotor cerrado en hierro, con paso de sólidos de 3 mm
- Obturación por sello mecánico carbón – cerámica de 1.1/4 tipo resorte largo.
- Con casquillo en acero inoxidable aisi 304.
- Motor trifásico tefc de 5 hp – 220/440 voltios – 3500 rpm.

Aplicaciones

- Trasiego, drenajes y servicios generales en la industria
- Elevación de agua tanque bajo – tanque alto en acueductos
- Equipos de presurización de redes
- Sistemas de enfriamiento, recirculación y aire acondicionado
- Riego por aspersión, goteo y gravedad.
- Limpieza y lavado a presión
- Transferencia de líquidos e hidrocarburos
- Fuentes de aguas

MOTOBOMBAS CENTRIFUGAS USO GENERAL "EUROLINEA" MONOBLOCK ELECTRICAS

Version: Sello Mecanico.
ø Rotor: Variable
ø Max. Particulas: 3mm.
Motor: Monof. 5 y 7.5 HP.
Trif. 2, 3, 5, 6 y 7.5 HP.

MODELOS: 4x13-6W
4x13-2TW ; 4x13-3TW
4x13-5MW ; 4x13-5TW
4x13-7.5MW ; 4x13-7.5TW
CONEXION: Bridas ANSI #125/150
Succion: 2,1/2"
Descarga: 1,1/2"

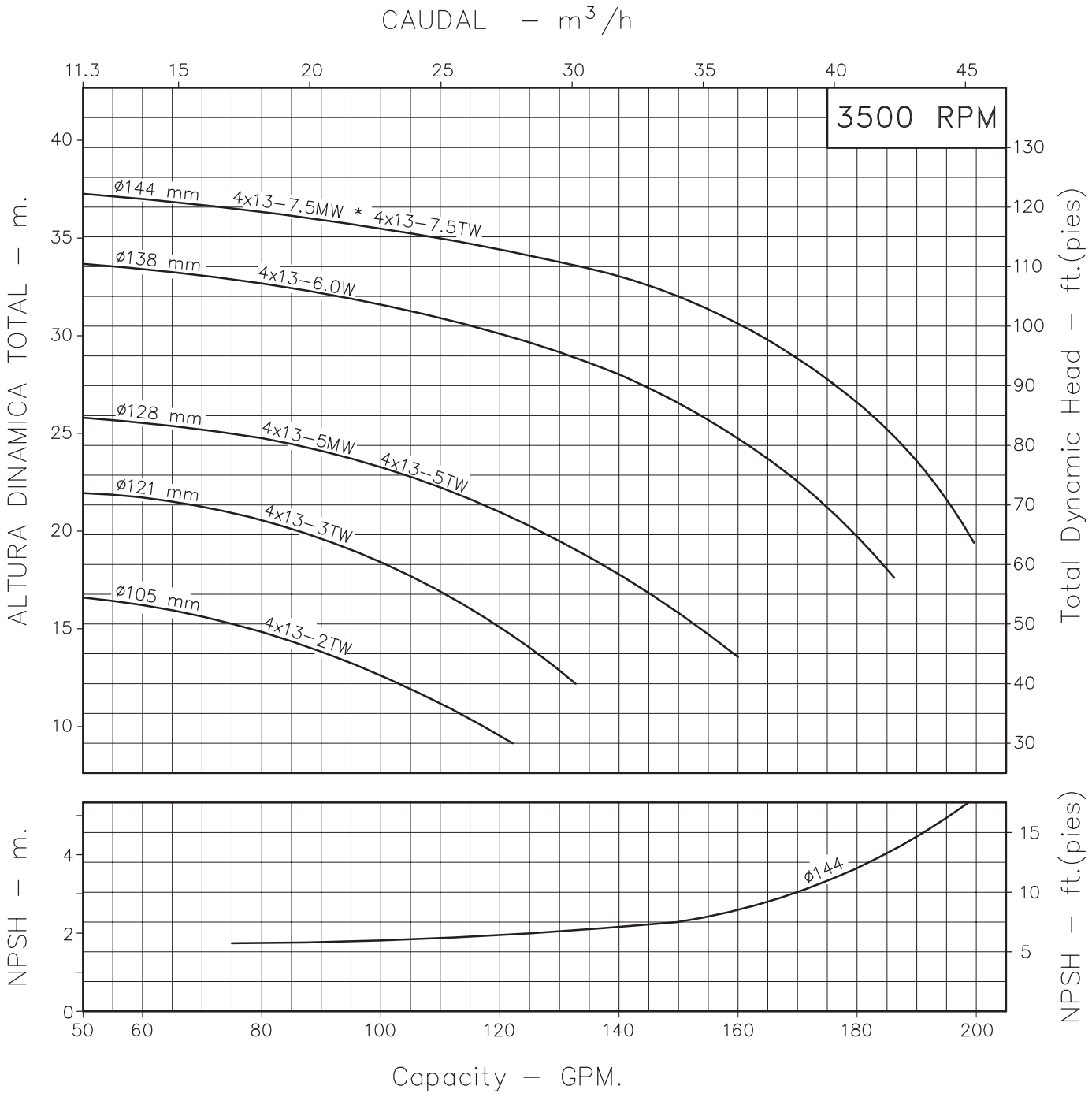

Codigo: 950350CU-1 Revision: R1 Fecha : SEP-18-08 Reemp : OCT-31-03	NOTAS: 1. Densidad del agua a 4 °C : 1 gr/cm³ 2. Curvas desarrolladas a Nivel del Mar	Caudal Max. gpm Altura Max. ft Eficiencia Max. %

A2

LINEA CENTRIFUGA EUROLINEA

Modelos:

4x13-2
4x13-3
4x13-5
4x13-6
4x13-7.5

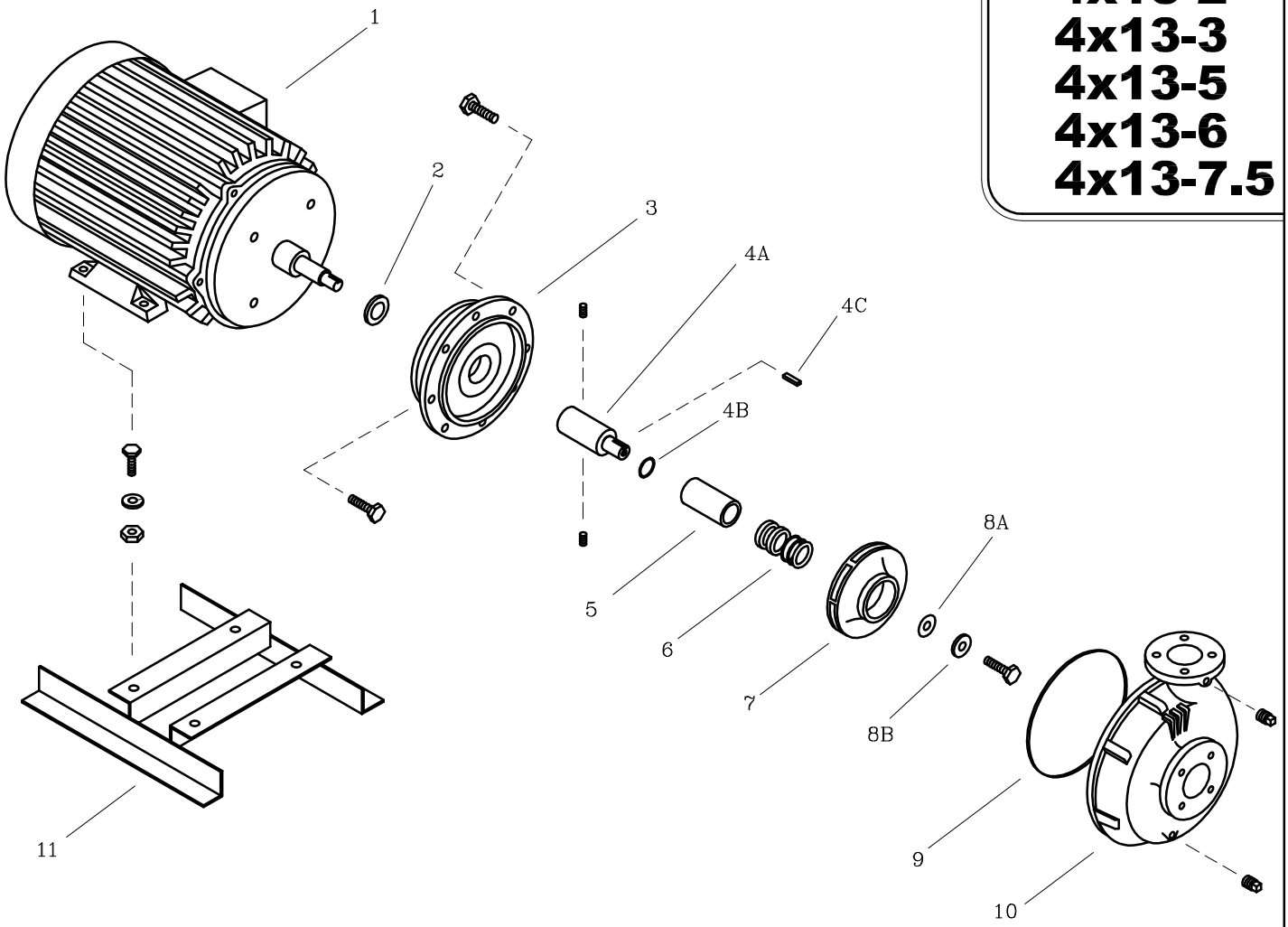

LISTA DE REPUESTOS			CANTIDAD				
ITEM No.	DESCRIPCION	CODIGO	4x13–2TW	4x13–3TW	4x13–5MW / 4x13–5TW	4x13–6W	4x13–7.5MW / 4x13–7.5TW
* 1	MOTOR ELECTRICO 3500 RPM.	SEGUN POTENCIA	1	1	1	1	1
2	DEFLECTOR 29.3 mm. DIA. INT.	7220000051	1	1	1	1	1
3	PLATO SELLO EI2	9202100021	1	1	1	1	1
4A	EJE EXTENSION D56J.	9203600041	1	1	–	–	–
4B	CUÑA 3/16"x37 mm.	8303800041	1	1	1	1	1
4C	AROSELLO REF. 2–015	9308000051	–	–	1	1	1
5	CASQUILLO S.M. 1.1/4"x59.3 mm.	8509600041	–	–	1	1	1
6	SELLO MECANICO 1.1/4" TIPO 21	8032500051	1	1	1	1	1
7	ROTOR 4x13–2.4 105 mm.	92017A5021	1	–	–	–	–
7	ROTOR 4x13–3.6 121 mm.	92017A4021	–	1	–	–	–
7	ROTOR 4x13–4.8 128 mm.	92017A3021	–	–	1	–	–
7	ROTOR 4x13–6.6 138 mm.	92017A1021	–	–	–	1	–
7	ROTOR 4x13–9.0 144 mm.	92017A0021	–	–	–	–	1
8A	EMPAQUE ARANDELA ROTOR	7707000043	1	1	1	1	1
8B	ARANDELA ROTOR	7706600044	1	1	1	1	1
9	EMPAQUE CARC. P/SELLO 4x13	9208600051	1	1	1	1	1
10	CARCASA ANILLO 4x13	9201600021	1	1	1	1	1
11	BASE 4x13–3.6	9210700046	1	1	–	–	–
11	BASE 2A–4.8	8717100046	–	–	1	–	–

** Para servicio o reparacion del motor, tenga en cuenta el modelo y caracteristicas contenidas en la placa del mismo.*

– Tornilleria estandar se ilustra unicamente.