Ficha Técnica

IGNACIO GÓMEZ IHM

S4S-40-07

Referencia: 64914000B9

Información Técnica

Conexión Succión	2 Pulg. NPT
Conexión Descarga	2 Pulg. NPT
Altura (ADT) Max	63 m
Caudal Max	57 GPM
Caudal Medio	40 GPM
Altura Media	44 m
Motor	Monofásico, No Incuye Motor
Potencia	2.0 HP
Voltaje	230
Velocidad	3450 Rpm
Peso	5.75 Kg
Dimensiones	0.15/0.15/0.48 Mts

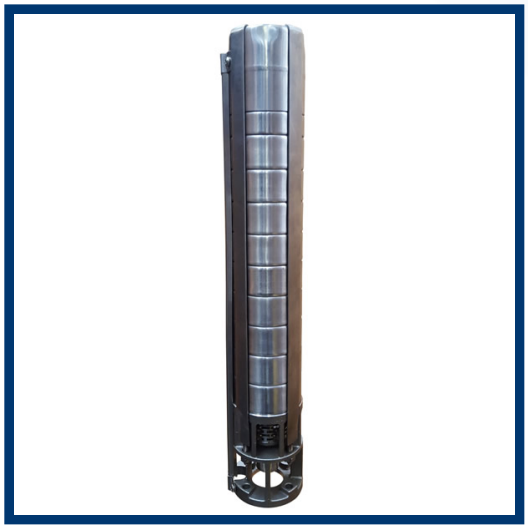

Características

- Válvula de cheque incluida para evitar golpes de ariete
- Fabricadas con acero inoxidable anticorrosivo 304/316 ss
- Puede ser fácilmente desarmarda para mantenimiento y reparaciones
- Mejor eficiencia de operación

Especificaciones

- No Incluye Motor
- Agua limpia, sin abrasivos, no explosiva, fria, sin particulas sólidas o fibras
- Máxima cantidad de arena permitida 50g/m3
- Ph 6.5 a 8.5
- Temperaturas de hasta 33°c
- Desarmado facil para mantenimiento y reparación; partes precisas fábricadas en acero inoxidable 304/316

Aplicaciones

- Sistemas de enfriamiento y recirculación de agua
- Equipos de presurización de redes
- Refuerzo de presión en equipos contra incendio , bombas jockey.
- Trasiego de aguas claras, límpias y ligeramente sucias
- Extracción de agua de pozos profundos

MOTOBOMBA MULTIETAPAS 4”
”LAPICERO IHM”
MONOBLOCK ELECTRICA

Version: Sello Mecanico.
ø Rotor: Variable
ø Max. Particulas: 1.0mm.
Motor: Variable

MODELO:

S4S-40

CONEXION: Roscada NPT
Descarga: 2”

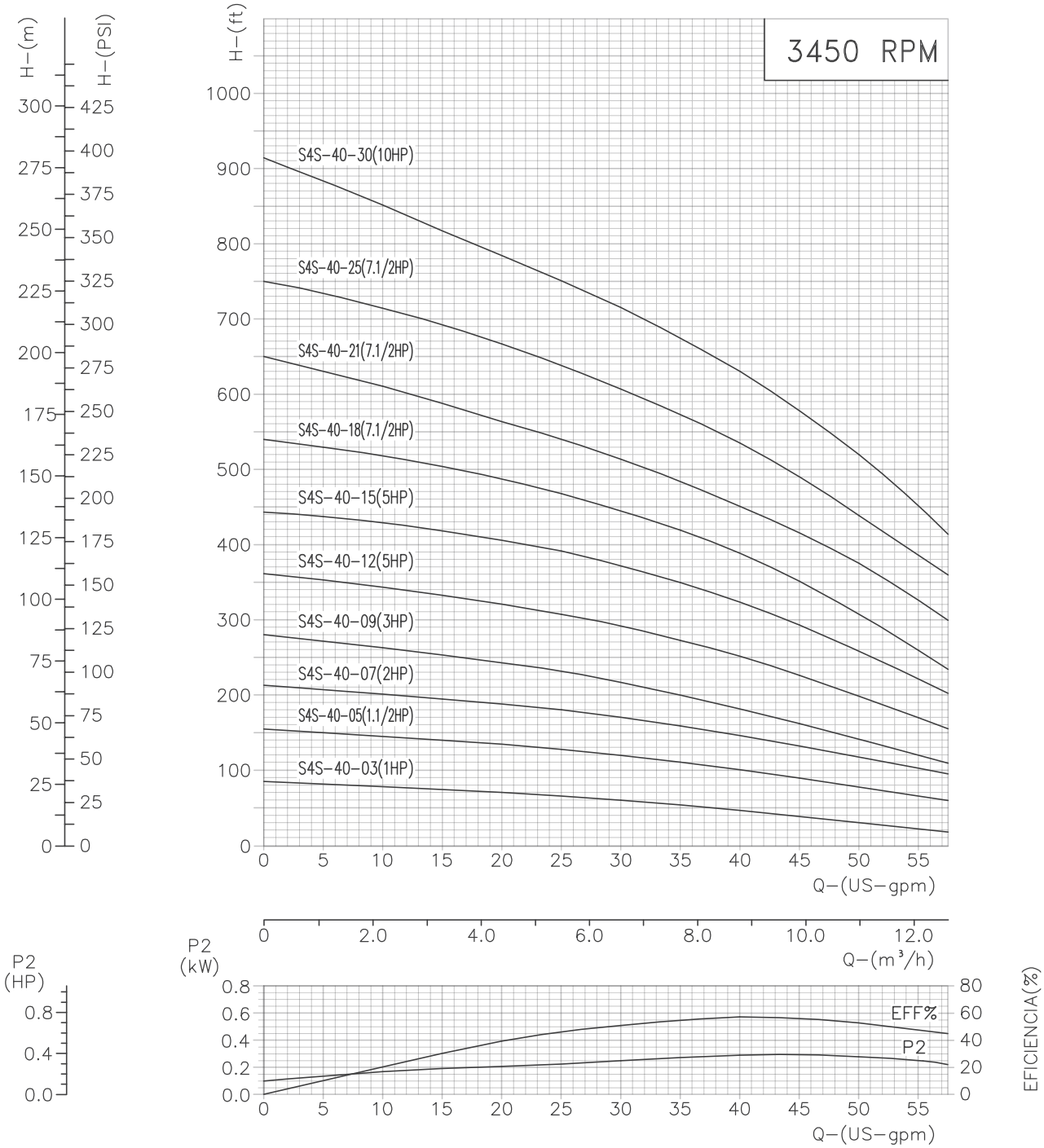

Codigo: 155190CU Revision: R0 Fecha : DIC-22-15 Reemp :	**NOTAS:** 1. Densidad del agua a 4 C : 1 gr/cm³ Curvas desarrolladas a Nivel del Mar	Caudal Max. gpm Altura Max. ft Eficiencia Max. %

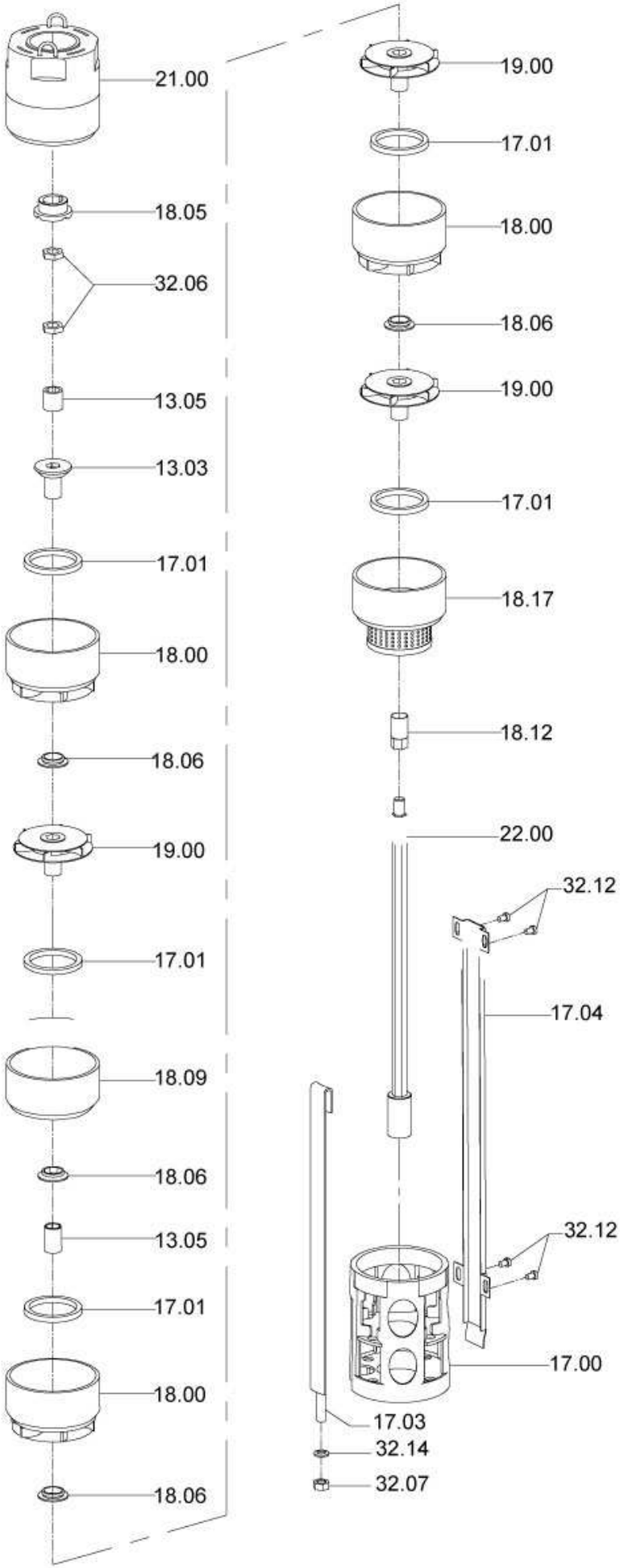
21.00
18.05
32.06
13.05
13.03
17.01
18.00
18.06
19.00
17.01
18.09
18.06
13.05
17.01
18.00
18.06
19.00
17.01
18.00
18.06
19.00
17.01
18.17
18.12
22.00
32.12
17.04
32.12
17.00
17.03
32.14
32.07