Ficha Técnica

IGNACIO GÓMEZ IHM

10x16/25LD

Referencia: 64408000A2

Información Técnica

Conexión Succión	4 Pulg. ANSI 125
Conexión Descarga	4 Pulg. ANSI #125
Altura (ADT) Max	29 m
Caudal Max	490 GPM
Caudal Medio	350 GPM
Altura Media	20 m
Motor	Diesel
Potencia	19 HP
Voltaje	
Velocidad	3000 RPM
Peso	260 Kg
Dimensiones	1/0.66/0.9 Mts

Características

- Carcasa con anillo de fricción, bridada y ubicable en varias posiciones.
- Rotor cerrado balanceado mecánica e hidráulicamente.
- Obturación por sello mecánico con eje protegido por casquillo
- Diseño back pull out, facilita el mantenimiento, robusto y extrafuerte.
- Acoplada con motor diesel, con base estructural o transportable con chasis.

Especificaciones

- Motobomba construida en hierro gris cl.30 con anillo de fricción en bronce.
- Conexión de succión y descarga de 4" ansi #125
- Rotor cerrado en hierro, con paso de sólidos de 20 mm
- Obturación por sello mecánico carbón – cerámica de 1.1/2 tipo resorte largo.
- Con casquillo en acero inoxidable aisi 304.
- Velocidad de operación de 2500 hasta 3000 rpm.
- Motor diesel lombardini de 19 hp, con base estructural, opcional con chasis con ruedas.

Aplicaciones

- Trasiego, drenajes y servicios generales agrícolas.
- Riego por aspersión, goteo y gravedad.
- Transferencia de líquidos e hidrocarburos
- Lavado de material en zonas mineras.
- Elevación de agua tanque bajo – tanque alto.
- Limpieza y lavado a presión
- Control de incendios

MOTOBOMBA CENTRIFUGA USO GENERAL "EUROLINEA" MONOBLOCK DIESEL

Version: Sello Mecanico.
ø Rotor: 162mm.
ø Max. Particulas: 20mm.
Motor: Diesel 19 HP.
Marca: Lombardini

MODELO:

10x16/25LD

CONEXION: Bridas ANSI #125/150
Succion: 4"
Descarga: 4"

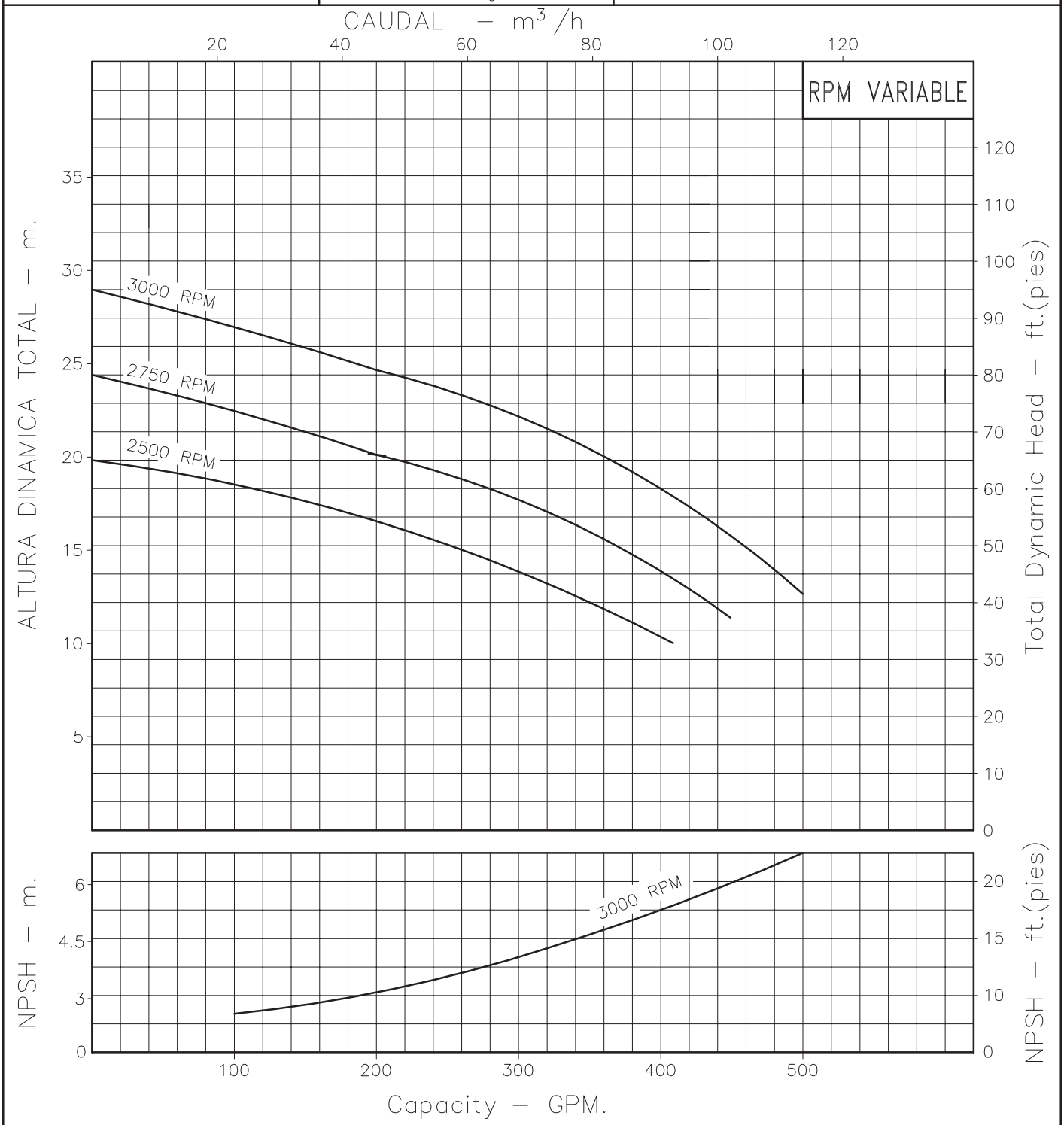

Codigo: 045440CU
Revision: R1
Fecha : MAR–12–13
Reemp : JUL–21–04

NOTAS: 1. Densidad del agua a 4 °C : 1 gr/cm³
2. Curvas desarrolladas a Nivel del Mar

Caudal Max.	gpm
Altura Max.	ft
Eficiencia Max.	%

A2 LINEA CENTRIFUGA EUROLINEA

Modelo:

10x16/25LD

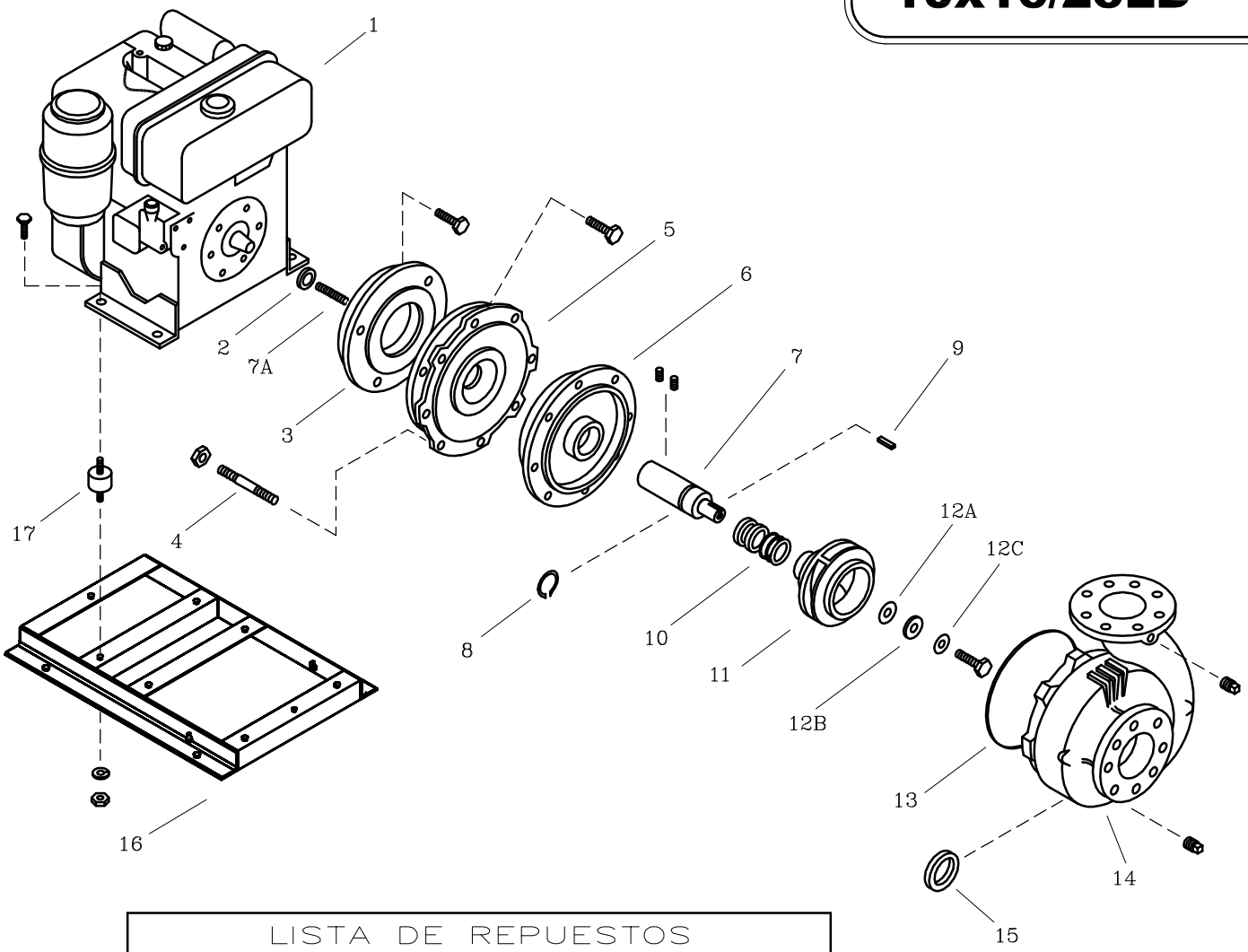

LISTA DE REPUESTOS			
ITEM No.	DESCRIPCION	CODIGO	CANTIDAD
*1	MOTOR LOMBARDINI 25LD 16.3 HP	8884100062	1
2	DEFLECTOR 27 mm. DIA. INT.	7110200051	1
3	ADAPTADOR 10x16/7LD665	86169B0021	1
4	ESPARRAGO NC. 1/2"x60 mm.	8604700044	8
5	ADAPTADOR 5x20–18.0	8917300021	1
6	PLATO SELLO 5x20–18.0	8917200021	1
7	EJE EXTENSION 10x16/7LD CON.	93078A0041	1
7A	ESPARRAGO UNION 30M/IS–16	7601800044	1
8	ANILLO RETEN. ROD. A–38	8703500052	1
9	CUÑA ROTOR 1/4"x1/4"x30 mm.	8836400041	1
10	SELLO MECANICO ø1.1/2" TIPO 21	7712000051	1
11	ROTOR 10x16–24 171 mm.	93016A0021	1
12A	EMPAQUE ARANDELA ROTOR 3x20	9207300043	1
12B	ARANDELA ROTOR 21/32 DIx36 DE	92038A0041	1
12C	ARANDELA DE COBRE 17/32"	8837700056	1
13	EMPAQUE CARC. P/SELLO 4x13	9208600051	1
14	CARCASA ANILLO 10x16	9301500021	1
15	ANILLO DE FRICCION 10x16	9301700022	1
16	BASE 30AG/25LD	0404400046	1
17	AMORTIGUADOR SOP. 50 DIAx3/8	9710100051	4
NOTA: OPCIONAL COMPLEMENTO CHASIS 7LD665 CODIGO 9209700046			

** Para servicio o reparacion del motor, tenga en cuenta el modelo y caracteristicas contenidas en la placa del mismo.*

– Tornilleria estandar se ilustra unicamente.