Ficha Técnica

IGNACIO GÓMEZ IHM

GS 100 /188F

Referencia: 64155000A1

Información Técnica

Conexión Succión	4 Pulg. NPT
Conexión Descarga	4 Pulg. NPT
Altura (ADT) Max	31 m
Caudal Max	500 GPM
Caudal Medio	400 GPM
Altura Media	15 m
Motor	Gasolina
Potencia	13 HP
Voltaje	
Velocidad	3600 RPM
Peso	85 Kg
Dimensiones	0.66/0.44/0.6 Mts

Características

- Rotor semiabierto para movilizar fluidos mas contaminados.
- Rotor y voluta independientes que hacen económica la reparación
- Válvula de cheque incorporada en la succión para un cebado mas rápido
- Diseño back pull out, facilita el mantenimiento
- Bridas en succión y descarga; la independizan de las tuberías.
- Motor a gasolina, con base modular.

Especificaciones

- Motobomba construida en hierro gris cl.30.
- Conexiones de succión y descarga de 4" Npt.
- Rotor tipo semiabierto con paso de sólidos hasta 23 mm.
- Obturación por sello mecánico carbón – cerámica de 1.1/4 tipo resorte largo.
- Con casquillo en acero inoxidable aisi 304.
- Con coladera plástica de succión
- Motor gasolina katsupower de 13 hp, con base modular;
- Opcional accesorios chasis con ruedas

Aplicaciones

- Trasiego y drenajes
- Achique en excavaciones
- Llenado o vaciado de carrotanques
- Drenaje de cajas de inspección municipales
- Riegos por gravedad y llenado de bebederos
- Control de inundaciones.
- Limpieza y lavado en fincas
- Llenado y vaciado de piscinas o estanques

MOTOBOMBA CENTRIFUGA AUTOCEBANTE "LINEA GS" MONOBLOCK GASOLINA

Version: Sello Mecanico.
ø Rotor: 140mm.
ø Max. Particulas: 23mm.
Motor: Gasolina 13 HP.
Marca: Katsupower

MODELO:

GS 100/188F

CONEXION: Roscada NPT
Succion: 4"
Descarga: 4"

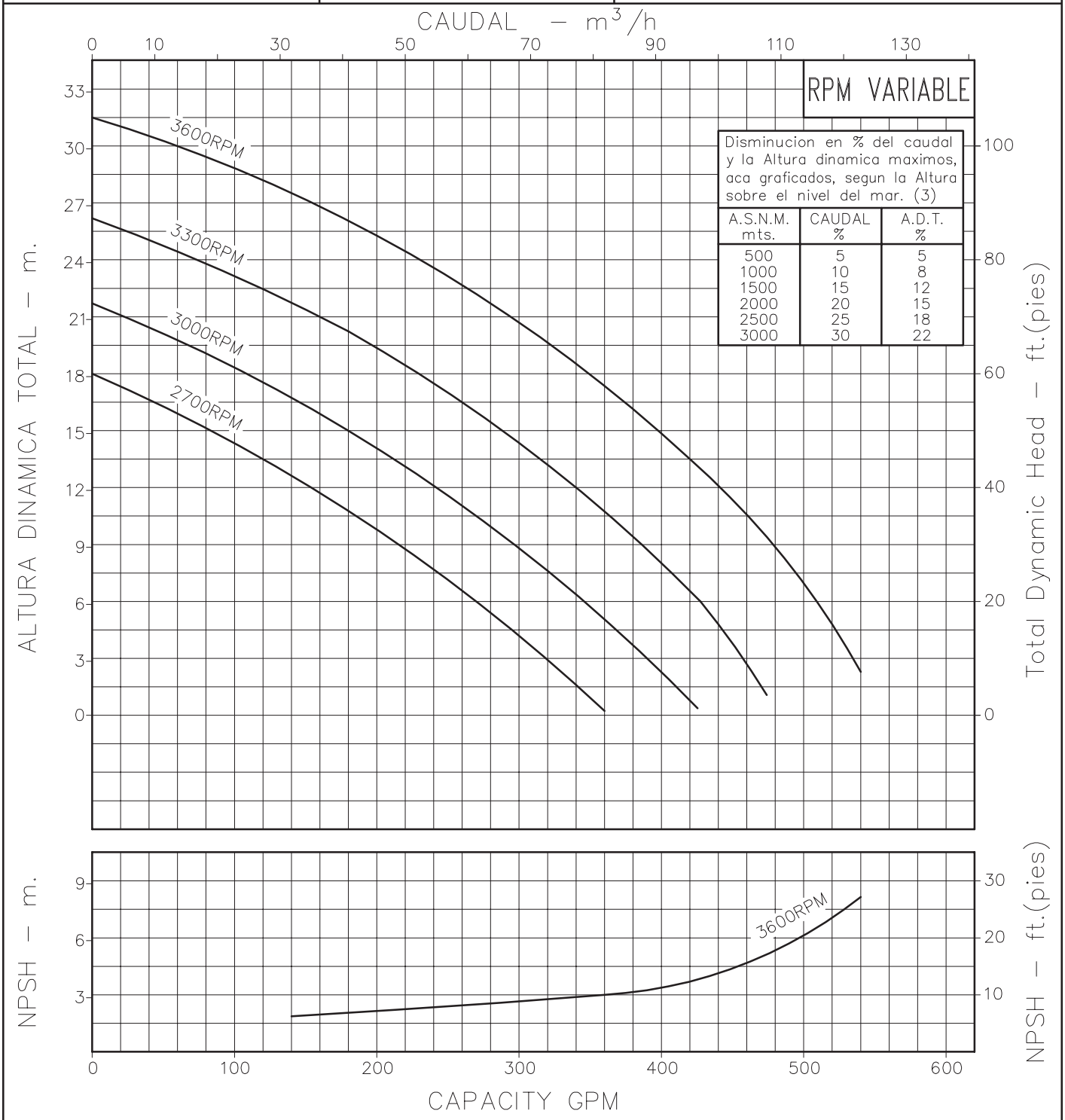

RPM VARIABLE

Disminucion en % del caudal y la Altura dinamica maximos, aca graficados, segun la Altura sobre el nivel del mar. (3)

A.S.N.M. mts.	CAUDAL %	A.D.T. %
500	5	5
1000	10	8
1500	15	12
2000	20	15
2500	25	18
3000	30	22

Codigo: 035040CU
Revision: R0
Fecha : ENE–17–03
Reemp :

NOTAS:
1. Densidad del agua a 4 °C : 1 gr/cm³
2. Curvas desarrolladas a Nivel del Mar
3. Valores aproximados y de referencia. El motor pierde potencia por la A.S.N.M. Asegure el NPSHR para garantizar comportamiento.

Caudal Max.	gpm
Altura Max.	ft
Eficiencia Max.	%

A1

LINEA AUTOCEBANTE GS

Modelos:

GS 100/182F
GS 100/188F

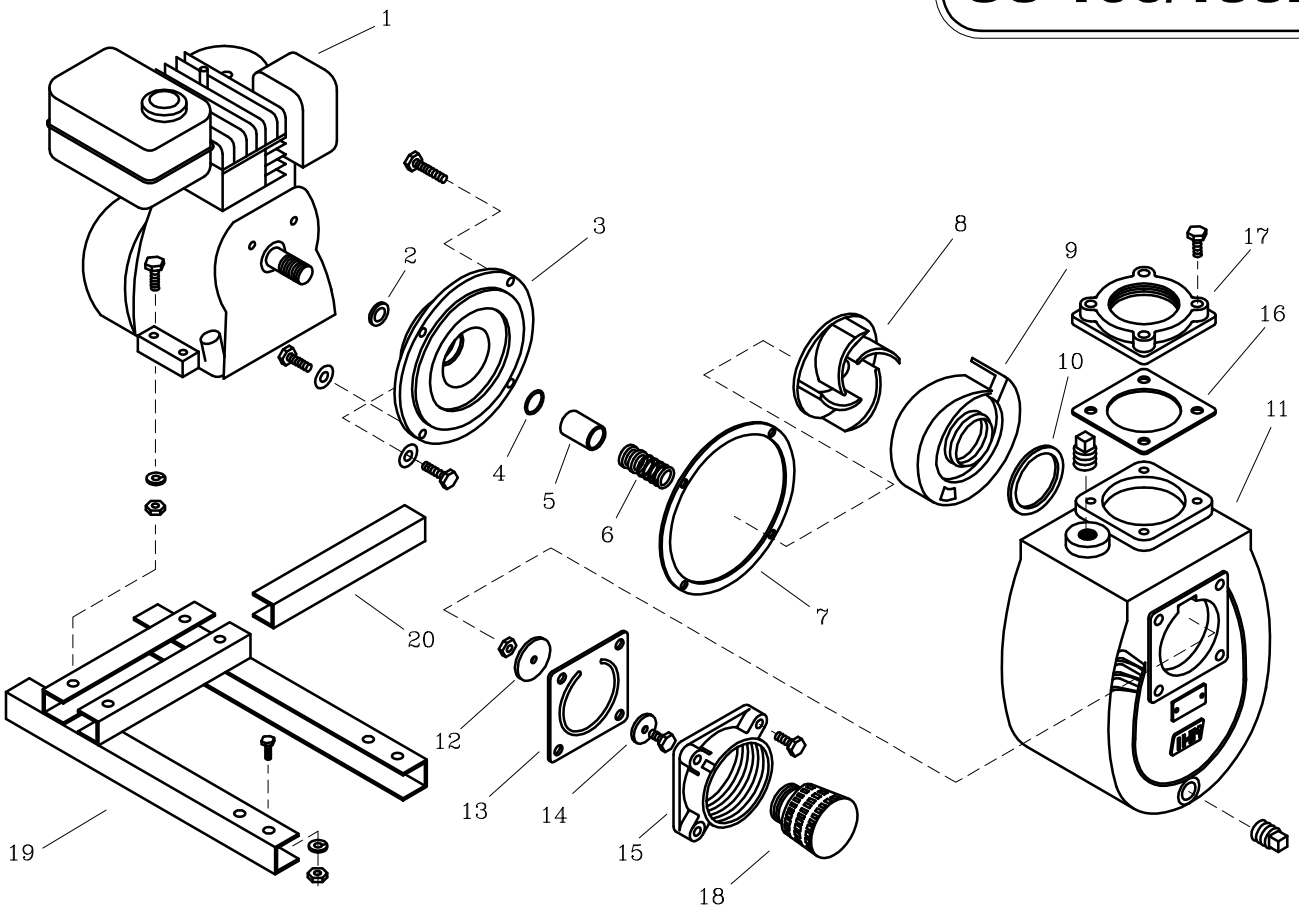

LISTA DE REPUESTOS			CANTIDAD	
ITEM No.	DESCRIPCION	CODIGO	GS 100/182F	GS 100/188F
*1	MOTOR KATSUPOWER 182F 11 HP.	8865300062	1	–
*1	MOTOR KATSUPOWER 188F 13 HP.	8865400062	–	1
2	DEFLECTOR 29.3 mm DIA. INT	7220000051	1	1
3	PLATO SELLO GS 100/18 V.	9512100021	1	1
4	AROSELLO REF. 2–015	9308000051	1	1
5	CASQUILLO S.M. 1.1/4" 55.5 mm	8725900041	1	1
6	SELLO MECANICO 1.1/4" TIPO 21	8032500051	1	1
7	EMPAQUE CARCASA P/SELLO GS 100	9512300043	1	1
8	ROTOR GS 100/18 V. 1" NF	9512400021	1	–
8	ROTOR GS 100/24 VANG.	96001A0021	–	1
9	VOLUTA GS 100	9514600021	1	1
10	EMPAQUE VOLUTA CARCASA GS 100	9515000051	1	1
11	CARCASA AUTOCEBANTE GS 100	9512000021	1	1
12	PESA GRANDE 17M	7103000021	1	1
13	EMPAQUE VALVULA DE CHEQUE GS 100	9514800043	1	1
14	PESA PEQUENA 18M	7102900021	1	1
15	CUERPO VALV. CHEQUE GS 100	9514400021	1	1
16	EMPAQUE BRIDA DESCARGA GS 100	9514900051	1	1
17	BRIDA DESCARGA GS 100	9514500021	1	1
18	COLADERA METALICA DE 4"	7009900046	1	1
19	BASE 18M/13	8626700046	1	1
20	LARGUERO LF	8631000042	1	–
20	TRAVESAÑO TJ	8636100042	–	1

** Para servicio o reparacion del motor, tenga en cuenta el modelo y caracteristicas contenidas en la placa del mismo.*
– Tornilleria estandar se ilustra unicamente.