Ficha Técnica

IGNACIO GÓMEZ IHM

1A-1/2W

Referencia: 63887000A2

Información Técnica

Conexión Succión	1.1/4 Pulg. NPT
Conexión Descarga	1 Pulg. NPT
Altura (ADT) Max	22 m
Caudal Max	42 GPM
Caudal Medio	30 GPM
Altura Media	15 m
Motor	Monofásica
Potencia	1/2 HP
Voltaje	115/230 V
Velocidad	3500 RPM
Peso	16.5 Kg
Dimensiones	0.36/0.19/0.23 Mts

Características

- Rotor cerrado en plastico de ingeniería mas eficiente.
- Carcasa roscada ubicable en 4 posiciones
- Obturación por sello mecánico
- Motor “capacitor start”, tipo americano, de alto par de arranque.
- Para trabajo continuo

Especificaciones

- Electrobomba construida en hierro gris cl.30.
- Conexión de succión 1.1/4" Npt y descarga de 1" Npt.
- Rotor tipo cerrado en noryl gfn-2, con paso de sólidos de 3 mm
- Obturación por sello mecánico carbón – cerámica de 5/8 tipo resorte corto.
- Motor monofásico odp de ½ hp – 110/220 voltios – 3500 rpm.

Aplicaciones

- Elevación de agua tanque bajo - tanque alto
- Transferencia de líquidos
- Sistemas de recirculación de agua
- Enfriamiento de moldes en pequeñas industrias
- Riego tipo jardín
- Fuentes de agua

MOTOBOMBAS CENTRIFUGAS USO GENERAL "CARACOL SUPER" MONOBLOCK ELECTRICAS

Version: Sello Mecanico.
ø Rotor: Variable
ø Max. Particulas: 3mm.
Motor: Monofasico
1/3 a 2 HP.

MODELOS:
1A-1/3W ; 1A-1/2W ; 1A-3/4W
1,1/2A-1W ; 1,1/2A-1.5W ; 1,1/2A-2W

CONEXION:

Modelo	Succion	Descarga
1A	1,1/4"NPT	1"NPT
1,1/2A	1,1/2"NPT	1,1/2"NPT

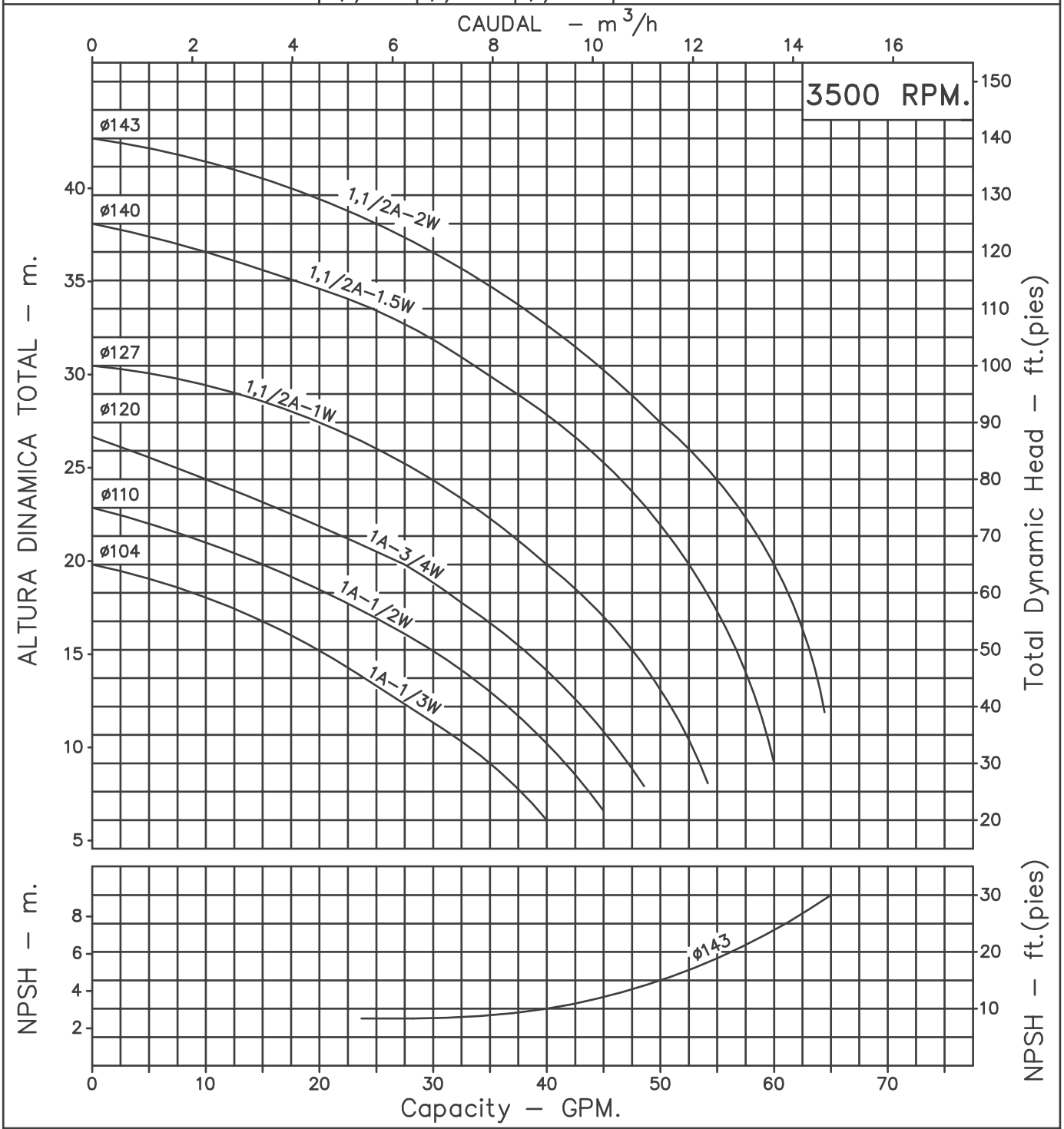

Codigo: 980040CU
Revision: R2
Fecha : JUN–06–15
Reemp : 950190CU

NOTAS: 1. Densidad del agua a 4 °C : 1 gr/cm³
2. Curvas desarrolladas a Nivel del Mar

Caudal Max.	gpm
Altura Max.	ft
Eficiencia Max.	%

Modelos:

1A - 1.1/2A

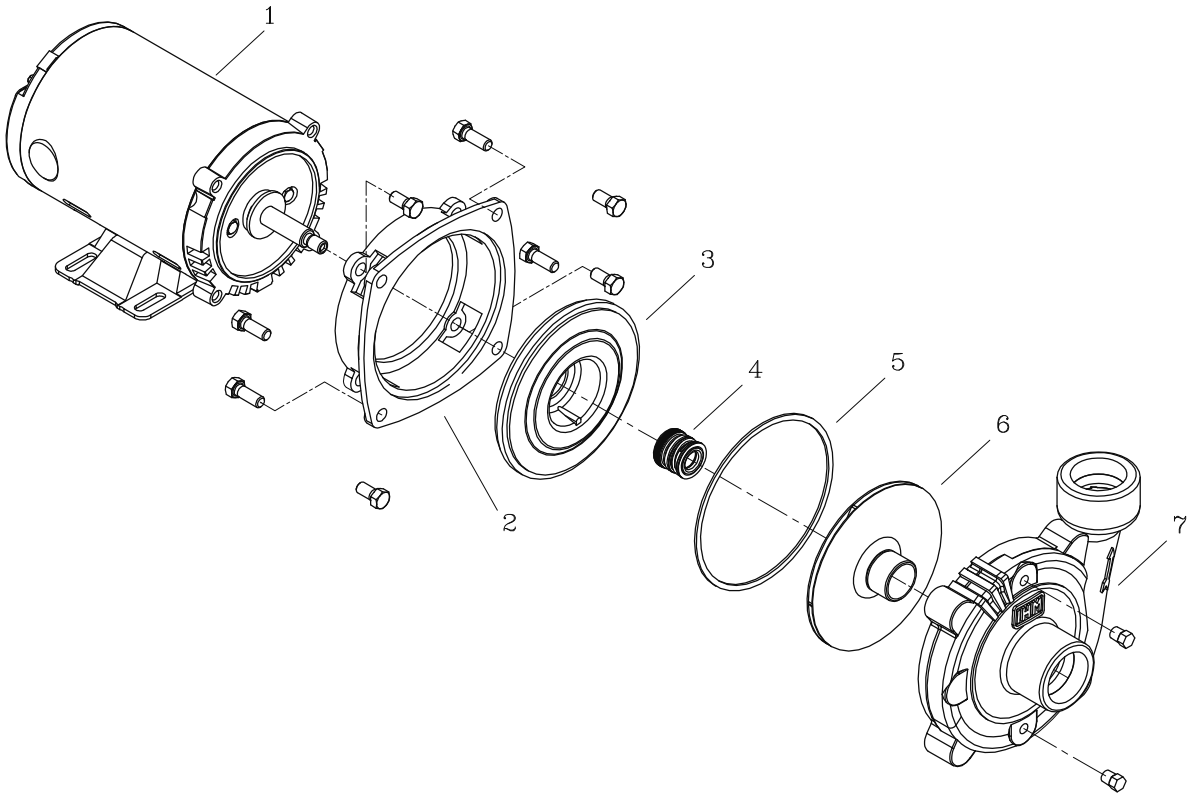

LISTA DE REPUESTOS			CANTIDAD							
ITEM No.	DESCRIPCION	CODIGO	1A–1/3M	1A–1/2M	1A–3/4M	1.1/2A–1M	1.1/2A–1.5M	1.1/2A–1.5T	1.1/2A–2M	1.1/2A–2T
*1	MOTOR ELECTRICO M 3500 56J WJET	SEGUN POTENCIA	1	1	1	1	1	–	1	–
*1	MOTOR ELECTRICO T 3500 56J WJET	SEGUN POTENCIA	–	–	–	–	–	1	–	1
2	ADAPTADOR 56Y/56J	8802300024	1	1	1	1	1	1	1	1
3	PLATO SELLO 1.1/2A–2.0	8804900021	1	1	1	1	1	1	1	1
4	EMPAQUE CARC. P/SELLO CARAC. SUP.	8811000051	1	1	1	1	1	1	1	1
5	SELLO MECANICO ø5/8" TIPO 6	7100600051	1	1	1	1	1	1	1	1
6	ROTOR 1A–1/3 104 mm.7/16 IN.NF	8905905023	1	–	–	–	–	–	–	–
6	ROTOR 1A–1/2 110 mm 7/16 IN.NF.	8905904023	–	1	–	–	–	–	–	–
6	ROTOR 1A–3/4 120 mm 7/16 IN.NF.	8905903023	–	–	1	–	–	–	–	–
6	ROTOR 1.1/2A–1.0 SS 127 mm.	1200402025	–	–	–	1	–	–	–	–
6	ROTOR 1.1/2A–1.5 SS 140 mm.	1200401025	–	–	–	–	1	1	–	–
6	ROTOR 1.1/2A–2.0 SS 143 mm.	1200400025	–	–	–	–	–	–	1	1
7	CARCASA 1A	8808900021	1	1	1	–	–	–	–	–
7	CARCASA 1.1/2A	8823800021	–	–	–	1	1	1	1	1

** Para servicio o reparacion del motor, tenga en cuenta el modelo y caracteristicas contenidas en la placa del mismo.*

– Tornilleria estandar se ilustra unicamente.