Ficha Técnica

IGNACIO GÓMEZ IHM

4x13 SM.

Referencia: 62964000A2

Información Técnica

Conexión Succión	2.1/2 Pulg. ANSI 125
Conexión Descarga	1.1/2 Pulg. ANSI #12
Altura (ADT) Max	37 m
Caudal Max	190 GPM
Caudal Medio	150 GPM
Altura Media	30 m
Motor	Eje libre
Potencia	10 HP
Voltaje	
Velocidad	3500 RPM
Peso	16 Kg
Dimensiones	0.52/0.28/0.33 Mts

Características

- Carcasa con anillo de fricción, bridada y ubicable en varias posiciones.
- Rotor cerrado balanceado mecánica e hidráulicamente.
- Obturación por sello mecánico con eje protegido por casquillo
- Soporte rodamiento robusto y extra fuerte
- Bomba tipo industrial, para alta o baja velocidad
- Opcional acopladas con motores eléctricos o diesel, autotransportables o fijas.

Especificaciones

- Bomba construida en hierro gris cl.30 con anillo de fricción en bronce.
- Conexión de succión de 2.1/2" ansi #125 y descarga de 1.1/2" ansi #125
- Rotor cerrado en hierro, con paso de sólidos de 3 mm
- Obturación por sello mecánico carbón – cerámica de 1.1/4 tipo resorte largo.
- Con casquillo en acero inoxidable aisi 304.
- Velocidad de operación de 3500 rpm, opcional a 1750 rpm.
- Bomba de eje libre acoplable a motores hasta de 10 hp.

Aplicaciones

- Trasiego, drenajes y servicios generales en la industria
- Equipos de presurización de redes
- Sistemas de enfriamiento, recirculación y aire acondicionado
- Transferencia de líquidos e hidrocarburos
- Riego por aspersión, goteo y gravedad.
- Elevación de agua tanque bajo – tanque alto en acueductos
- Limpieza y lavado a presión
- Fuentes de aguas

BOMBA CENTRIFUGA USO GENERAL
"EUROLINEA"
EJE LIBRE

Version: S.M. – P.E.
ø Rotor: Variable
ø Max. Particulas: 3mm.
Motor: Potencia Variable
Marca:

MODELO:

4x13

CONEXION: Bridas ANSI #125/150
Succion: 2,1/2"
Descarga: 1,1/2"

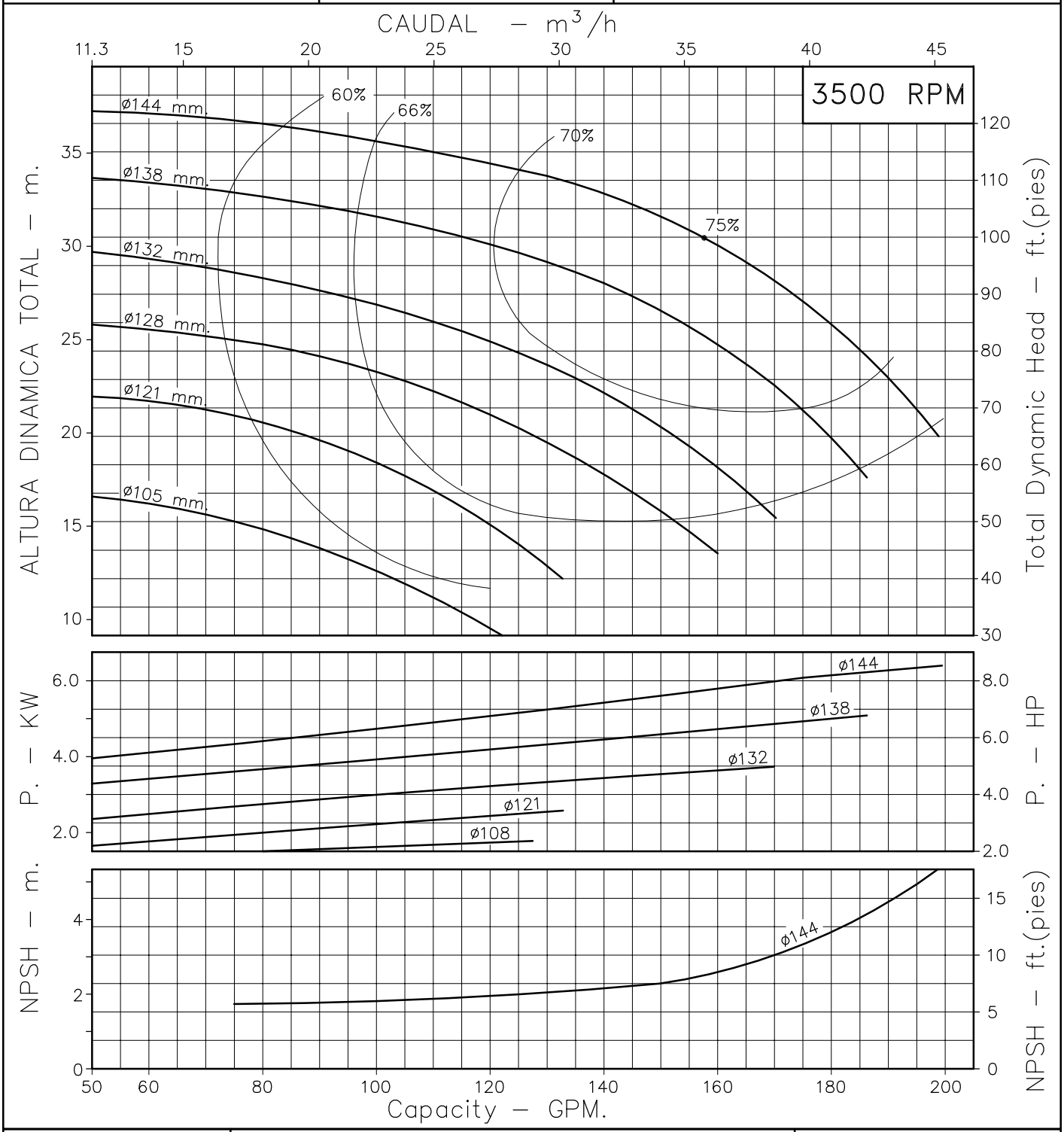

Codigo: 950360CU
Revision: R0
Fecha : ABR–11–95
Reemp :

NOTAS: 1. Densidad del agua a 4 °C : 1 gr/cm³
2. Curvas desarrolladas a Nivel del Mar

Caudal Max.	gpm
Altura Max.	ft
Eficiencia Max.	%

A2

LINEA CENTRIFUGA EUROLINEA

Modelos:

4x13 SM
4x13 PE

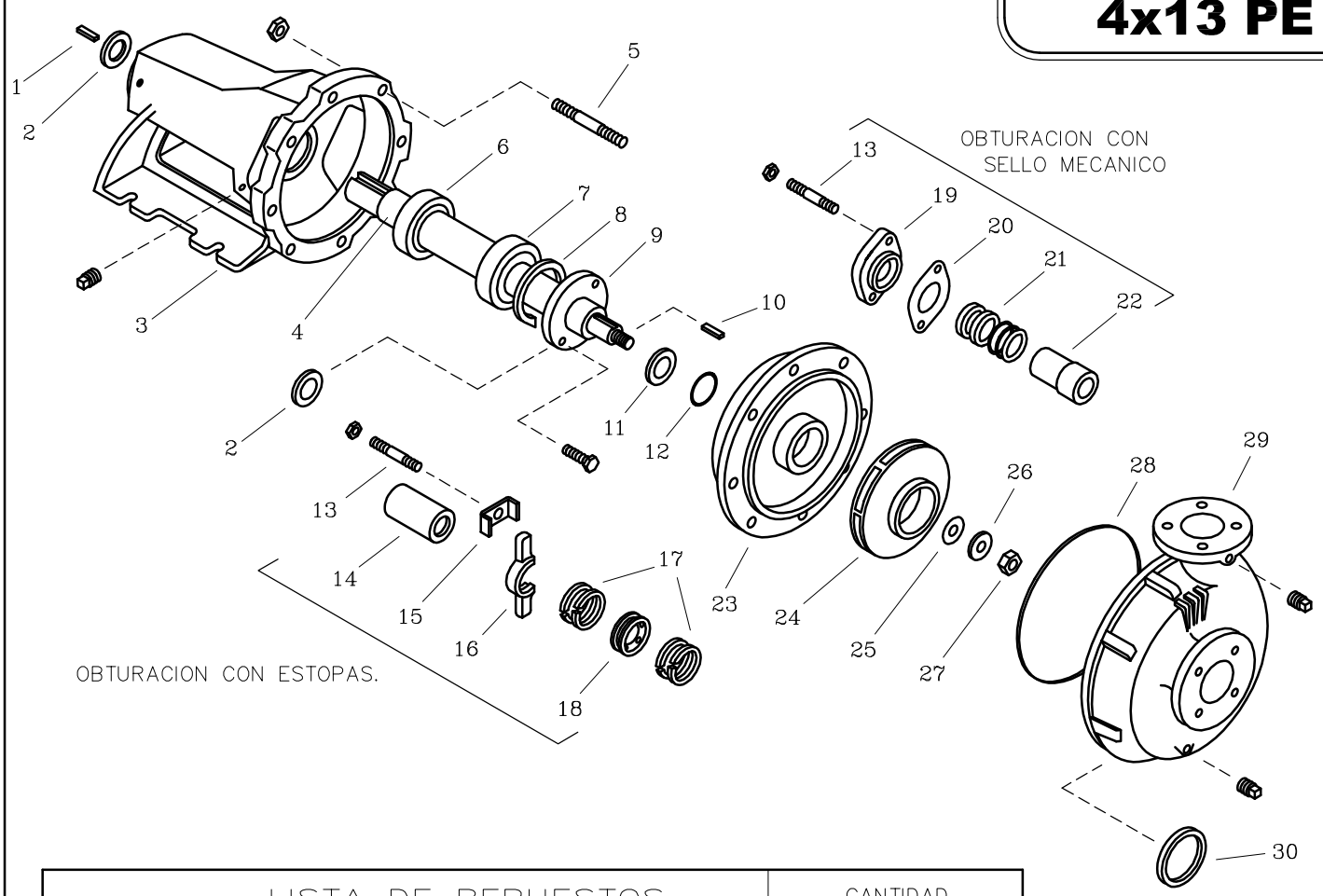

LISTA DE REPUESTOS			CANTIDAD	
ITEM No.	DESCRIPCION	CODIGO	4x13 PE	4x13 SM
1	CUÑA 1/4"x45	7711500041	1	1
2	FIELTRO SOP. ROD. No. 2	8836700043	2	2
3	SOPORTE ROD. No. 2	8835300021	1	1
4	EJE 5x25	8836000041	1	1
5	ESPARRAGO NC. 1/2"x60 mm	8604700044	8	8
6	RODAMIENTO 6206	7712800052	1	1
7	RODAMIENTO 7306B	8837500052	1	1
8	ANILLO RETEN. ROD. 1–72	8837600052	1	1
9	TAPA ANTERIOR SOP. ROD. No. 2	8835500021	1	1
10	CUÑA ROTOR 1/4"x1/4"x30 mm	8836400041	1	1
11	DEFLECTOR 289 mm. DIA INT.	8837400051	1	1
12	AROSELLO REF. 2–024	1300200051	1	1
13	ESPARRAGO NC. 3/8"x48 mm.	7110300044	2	2
14	CASQUILLO P.E No. 2	8836100041	1	–
15	GRAPA PRENSA ESTOPA No. 2	8837300044	2	–
16	PRENSA ESTOPA No. 2	8835600021	2	–
17	CORDON PLOMBAGINADO 5/16"x5/16"	7582500033	0.6 Kg	–
18	ANILLO LINTERNA No. 2	8835900022	1	–
19	PRENSA SELLO No. 2	8835700021	–	1
20	EMPAQUE PRENSA SELLO No. 2	8837000043	–	1
21	SELLO MECANICO 1.1/4" TIPO 21	8032500051	–	1
22	CASQUILLO S.M. No. 2	8836200041	–	1
23	PLATO ESTOPA 5x20	8835400021	1	1
24	ROTOR 4x13 144 mm	9201700021	1	1
25	EMPAQUE ARANDELA ROTOR 21/32DI.	77070A0043	1	1
26	ARANDELA ROTOR 21/32DIx36DE	92038A0041	1	1
27	TUERCA DE SEGURIDAD 5/8" NF	9705700056	1	1
28	EMAPQUE CARC. P/SELLO 4x13	9208600043	1	1
29	CARCASA ANILLO 4x13	9201600021	1	1
30	ANILLO DE FRICCION 4x13	9203500022	1	1

– *Tornilleria estandar se ilustra unicamente.*